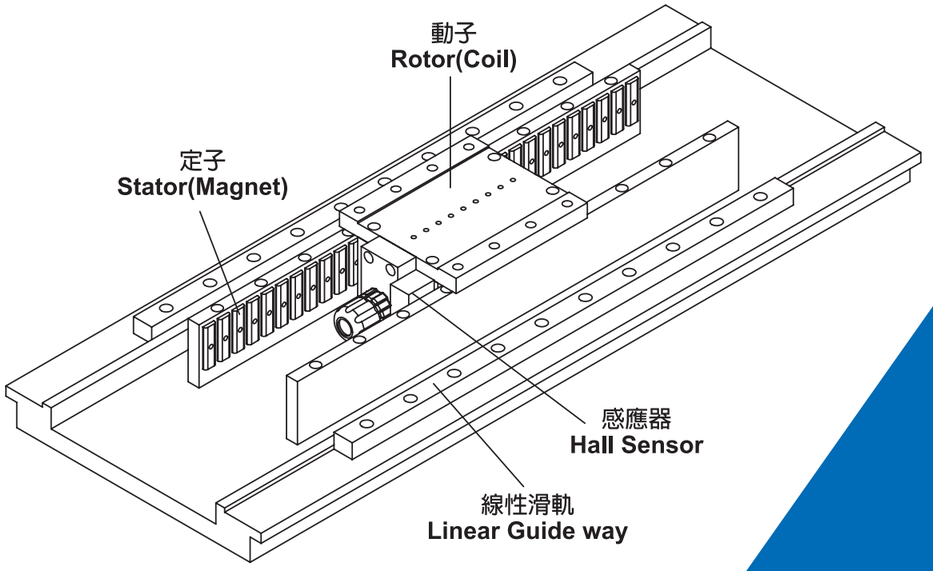

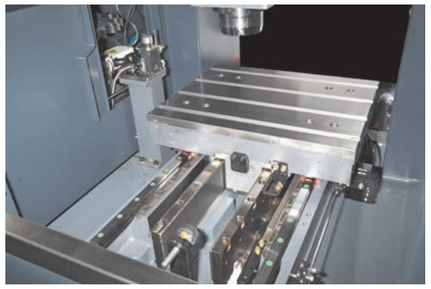

循圓測試儀器診斷比較：線馬與螺桿機型使用2年後之精度檢驗

使用線性馬達之機台

23% 反向間隙 X
▶ 1.4μm
◀ 1.3μm

14% 橫向間隙 Y
▲ -1.3μm
▼ 0.2μm

11% 反向間隙 Y
▲ 0.7μm
▼ 0.5μm

9% 反向脈沖 X
▶ -0.5μm
◀ 0.4μm

8% 橫向間隙 X
▶ -0.5μm
◀ 0.9μm

位置公差	13.3μm
最佳擬合半徑	100.0022mm
圓度	3.1μm

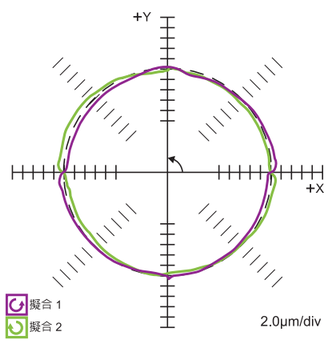

使用滾珠螺桿之機台

29% 反向脈沖 X
▶ 3.2μm
◀ 2.1μm

25% 反向脈沖 Y
▲ 2.7μm
▼ 2.2μm

14% 周期誤差 X
↑ 1.5μm
↓ 1.3μm

8% 周期誤差 Y
↑ 0.9μm
↓ 0.7μm

8% 垂直度 X
8.4μm/m

位置公差	7.9μm
最佳擬合半徑	100.0010mm
圓度	7.1μm

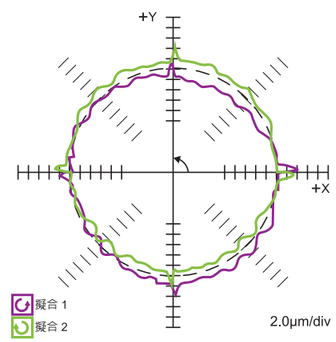

詳細尺寸請洽詢本公司　If you need more information, please contact with us.

LINT
威鋒貿易有限公司
台中市42850大雅區昌平路4段282南一巷16號
TEL: 886-4-25651198
FAX: 886-4-25651858
http://www.wfint.com.tw
E-mail: weifong.lint@msa.hinet.net

WEI FONG PRECISION CO., LTD.
NO.16, Lane 282, S. 1st, Sec. 4, Changping Rd.,
Daya Dist., Taichung City 42850, Taiwan
TEL: 886-4-25651198
FAX: 886-4-25651858
http://www.wfint.com.tw
E-mail: weifong.lint@msa.hinet.net

鐵心式線性馬達

IRON-CORE LINEAR MOTOR

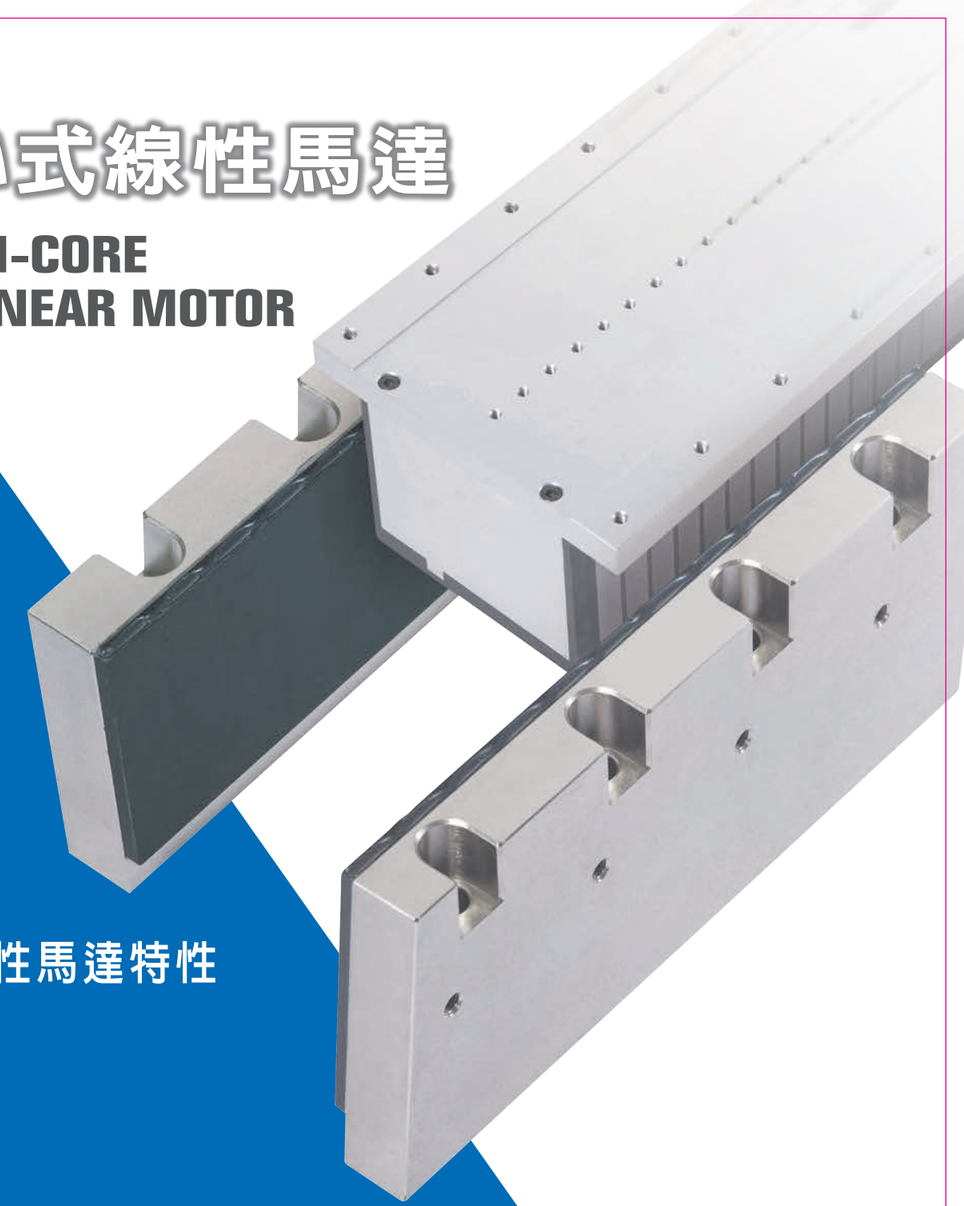

GENTEC 線性馬達特性

- 易組裝
- 無摩擦
- 無背隙
- 無轉動換損失
- 精度穩定性佳
- 高響應之卓越性能
- 獨家設計使壽命大提升

LINT
WEI FONG PRECISION CO., LTD.
威鋒貿易有限公司

鐵心式線性馬達 LC44-50A
IRON-CORE LINEAR MOTOR

磁鐵高度50mm
Megnet Hight 50mm

LC44-50A_F 自冷 Free Air Convection

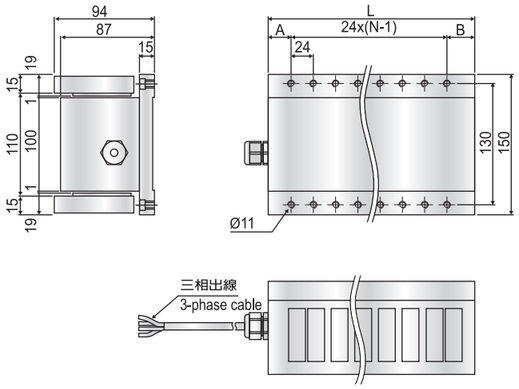

單位 Unit：mm

動子規格Rotor	L	A	B	N
V1	239.5	32.5	39	8
V2	394.5	44.5	62	13
U1	176	41	39	5
U2	264	47	49	8
U3	352	50	62	11

LC44-50A_C 油冷 Oil Convection

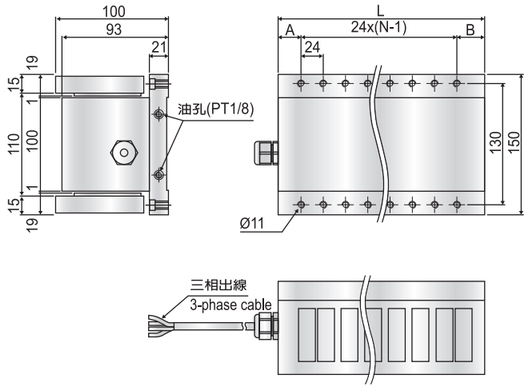

單位 Unit：mm

動子規格Rotor	L	A	B	N
V1	239.5	32.5	39	8
V2	394.5	44.5	62	13
U1	176	41	39	5
U2	264	47	49	8
U3	352	50	62	11

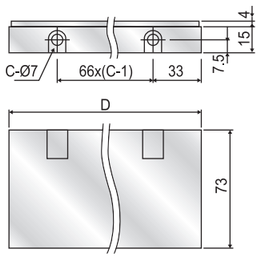

單位 Unit：mm

定子規格Stator	C	D
LS50132	2	132
LS50264	4	264

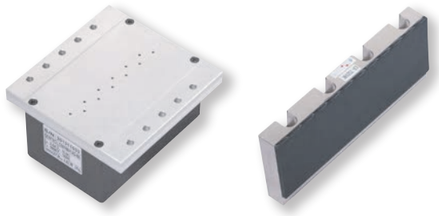

LC44-50A 系列 series		符號 Symbol	單位 Unit	V1		V2		U1		U2		U3	
				F自冷 F Free Air Convection	C油冷 C Oil Convection	F自冷 F Free Air Convection	C油冷 C Oil Convection	F自冷 F Free Air Convection	C油冷 C Oil Convection	F自冷 F Free Air Convection	C油冷 C Oil Convection	F自冷 F Free Air Convection	C油冷 C Oil Convection
馬達性能	Motor Performance												
連續推力	Continuous Force	Fc	N	600	900	1200	1800	300	450	650	950	1000	1500
瞬間推力	Peak Force	Fp	N	1800		3600		900		1950		3000	
機械特性	Mechanism												
動子質量	Rotor Mass	Mf	kg	9	10	15.6	17	7	7.8	11	12.2	14	15.5
定子單位質量	Stator Unit Mass	Ms	kg/m	7.4		7.4		7.4		7.4		7.4	
磁極距	Magnetic Period	2τ	mm	44		44		44		44		44	
電氣特性													
連續電流	Continuous Current	Ic	A	7.0	10.5	7.0	10.5	7.0	10.5	7.0	10.5	7.0	10.5
瞬間電流	Peak Current	Ip	A	21.0		21.0		21.0		21.0		21.0	
推力常數	Force Constant	Kf	N/A	85.7		171.4		42.9		92.8		142.9	
反電動勢常數	Motor Constant	Ke	V/(m/s)	49.7		99.4		24.9		53.8		82.9	
馬達常數	Back EMF Constant	Km	N/√W	57.8		82.7		37.6		58.7		73.3	
電阻(線間)@25℃	Resistance	R	Ω	2.2		4.3		1.3		2.5		3.8	
線圈最高溫度	Max. Circuit Temp.	Tmax	℃	130		130		130		130		130	

註：1. 機械尺寸規格外，其餘相關規格特性皆有±10%誤差範圍。 2. 霍爾感測器皆可選購。
Note: 1. Except the mechanism spec., other specs. has ±10% tolerance range. 2. Hall sensor is optional.

WEI FONG PRECISION

鐵心式線性馬達 LC44-75A
IRON-CORE LINEAR MOTOR

磁鐵高度75mm
Megnet Hight 75mm

LC-44-75A_F 自冷 Free Air Convection

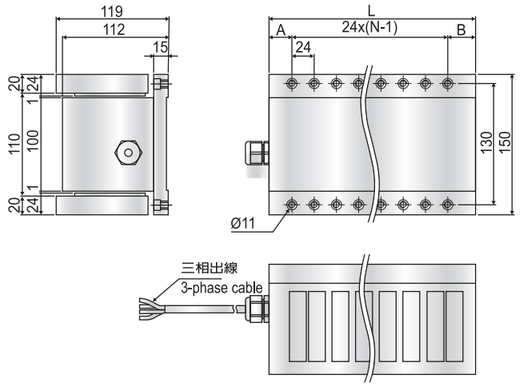

單位 Unit：mm

動子規格Rotor	L	A	B	N
V1	239.5	32.5	39	8
V2	394.5	44.5	62	13
U1	176	41	39	5
U2	264	47	49	8
U3	352	50	62	11

LC-44-75A_C 油冷 Oil Convection

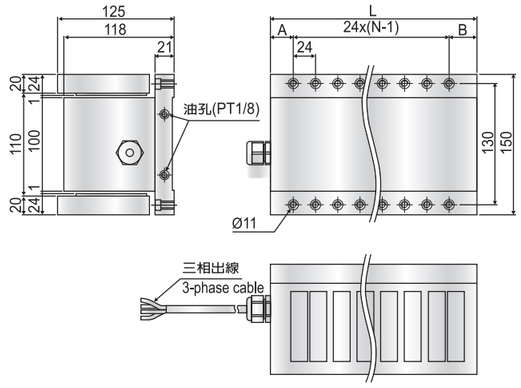

單位 Unit：mm

動子規格Rotor	L	A	B	N
V1	239.5	32.5	39	8
V2	394.5	44.5	62	13
U1	176	41	39	5
U2	264	47	49	8
U3	352	50	62	11

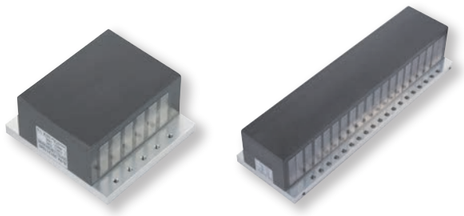

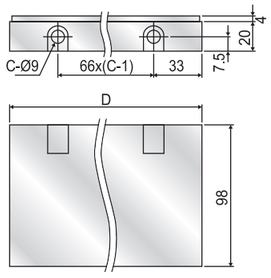

單位 Unit：mm

定子規格Stator	C	D
LS75132	2	132
LS75264	4	264

LC44-75A 系列 series		符號 Symbol	單位 Unit	V1		V2		U1		U2		U3	
				F自冷 F Free Air Convection	C油冷 C Oil Convection	F自冷 F Free Air Convection	C油冷 C Oil Convection	F自冷 F Free Air Convection	C油冷 C Oil Convection	F自冷 F Free Air Convection	C油冷 C Oil Convection	F自冷 F Free Air Convection	C油冷 C Oil Convection
馬達性能	Motor Performance												
連續推力	Continuous Force	Fc	N	900	1350	1800	2700	450	675	950	1400	1500	2250
瞬間推力	Peak Force	Fp	N	2700		5400		1350		2850		4500	
機械特性	Mechanism												
動子質量	Rotor Mass	Mf	kg	13	13.8	22	23.2	9.8	11	15.4	17	19.5	21.6
定子單位質量	Stator Unit Mass	Ms	kg/m	13.3		13.3		13.3		13.3		13.3	
磁極距	Magnetic Period	2τ	mm	44		44		44		44		44	
電氣特性													
連續電流	Continuous Current	Ic	A	7.0	10.5	7.0	10.5	7.0	10.5	7.0	10.5	7.0	10.5
瞬間電流	Peak Current	Ip	A	21.0		21.0		21.0		21.0		21.0	
推力常數	Force Constant	Kf	N/A	128.6		257.1		64.3		135.7		214.3	
反電動勢常數	Motor Constant	Ke	V/(m/s)	74.6		149.1		37.3		78.7		124.3	
馬達常數	Back EMF Constant	Km	N/√W	74.2		107.7		47.9		72.5		94.0	
電阻(線間)@25℃	Resistance	R	Ω	3.0		5.7		1.8		3.5		5.2	
線圈最高溫度	Max. Circuit Temp.	Tmax	℃	130		130		130		130		130	

本公司保有修改內容的權利，並不另行通知。
We reserve the right to motify the design, specification, mechanisms.

WEI FONG PRECISION