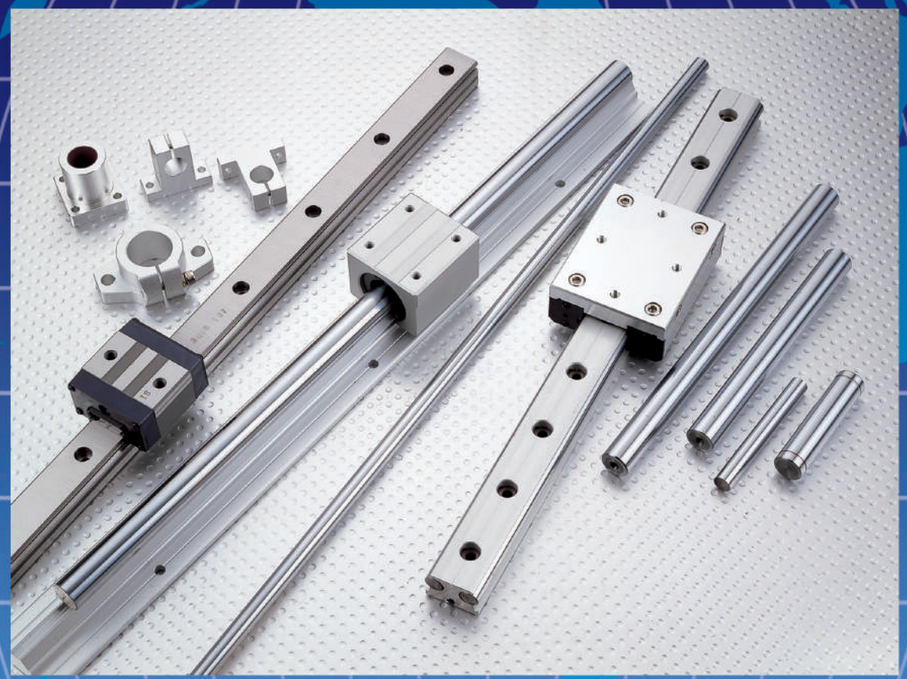

LINT

威鋒貿易有限公司

台中市42850大雅區昌平路4段
282南一巷16號
TEL: 886-4-25651198
FAX: 886-4-25651858
http://www.wfint.com.tw
E-mail: weifong.lint@msa.hinet.net

WEI FONG PRECISION CO., LTD.

NO.16, Lane 282, S. 1st, Sec. 4, Changping Rd., Daya Dist., Taichung City 42850, Taiwan
TEL: 886-4-25651198
FAX: 886-4-25651858
http://www.wfint.com.tw
E-mail: weifong.lint@msa.hinet.net

威鋒貿易有限公司

軸承型錄

WEI FONG PRECISION CO., LTD.

2021.10

傳動元件產品型錄

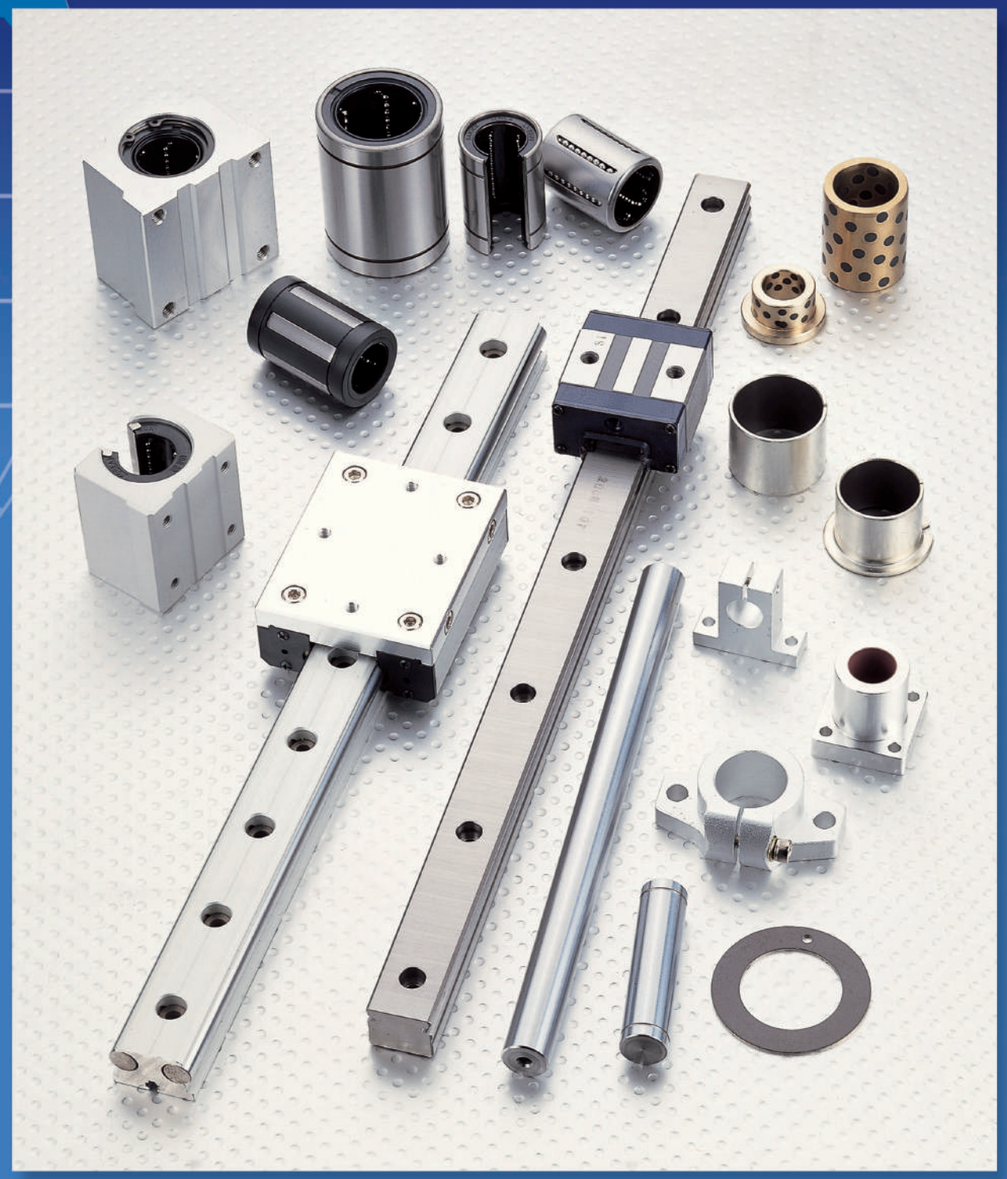

威鋒貿易有限公司

WEI FONG PRECISION CO., LTD.

索　　引

自潤軸承類

LFB、LFF、LFW、LFP .....自潤軸承 1～5
JF-800、SF-1T、SF-2DX、JF-08G...自潤軸承 6
SPB、SPF、SPW.....銅合金自潤軸承 7～11

精密軸心類

CRS.....中碳鍍鉻棒 13
WCS.....熱處理軸心 14
WCSB/WCSP.....加工軸心 15～16

精密滑台類

X-Y軸滑台, 微型滑台 17

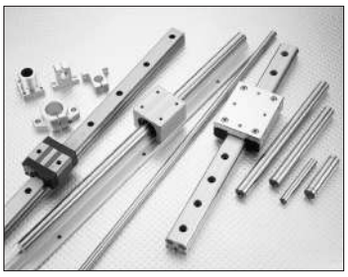

直線軸承類

PMS/AMS.....鋼珠導套 19～20
LM..UU/LM..LUU.....線性軸承 21～23
SME/SME..W .....開口型連座線性軸承 24
LMF/K/H、LMF/K/H..LUU .....法蘭型線性軸承 25～28
SC..UU/SC..WUU.....閉口型連座線性軸承 29～30
SBR/SBRL.....軸心式滑軌 31～32
SA/SH..A/SHF .....軸心支持座及固定座 33～35

特殊線性軸承

SB/SBO .....線性軸承 36
KH .....線性軸承 37

萬向接頭類

NC/ND/SC/SD/SP ..... 38～44

連座、滾珠、滾針軸承類

連座軸承系列..... 46
滾珠軸承系列..... 47～48
魚眼軸承系列..... 49～50
針狀軸承系列..... 51～59

滾珠螺桿類

BALL SCREW ..... 60～71

添加鐵弗龍

LFB 自潤襯套 Drymet LF Bushing (LFB)

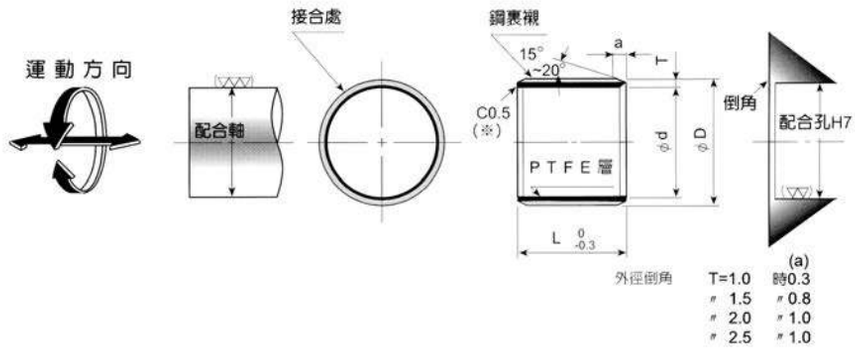

襯套內徑	適用尺寸 (mm) 配合軸		配合孔		襯套外徑	長度 L 公差 0/-0.3									
						3	4	5	6	7	8	10	12	15	20
ød	尺寸	公差	尺寸	公差H7	øD	LFB	LFB	LFB	LFB	LFB	LFB	LFB	LFB	LFB	LFB
3	3	-0.025 -0.034	5	+0.012 0	5	**-0303**	**-0304**	**-0305**	**-0306**						
4	4	-0.025 -0.037	6	〃	6	**-0403**	**-0404**	**-0405**	**-0406**		**-0408**				
5	5	〃	7	+0.015 0	7	**-0503**	**-0504**	**-0505**	**-0506**		**-0508**				
6	6	〃	8	〃	8	**-0603**	**-0604**	**-0605**	**-0606**	**-0607**	**-0608**	**-0610**	**-0612**		
7	7	-0.025 -0.040	9	〃	9			**-0705**	**-0706**	**-0707**	**-0708**	**-0710**	**-0712**		
8	8	〃	10	〃	10			**-0805**	**-0806**	**-0807**	**-0808**	**-0810**	**-0812**	**-0815**	
9	9	〃	11	+0.018 0	11				**-0906**			**-0910**			
10	10	〃	12	〃	12				**-1006**	**-1007**	**-1008**	**-1010**	**-1012**	**-1015**	**-1020**
12	12	-0.025 -0.043	14	〃	14				**-1206**		**-1208**	**-1210**	**-1212**	**-1215**	**-1220**
13	13	〃	15	〃	15						**-1308**	**-1310**	**-1312**	**-1315**	**-1320**
14	14	〃	16	〃	16							**-1410**	**-1412**	**-1415**	**-1420**
15	15	〃	17	〃	17						**-1508**	**-1510**	**-1512**	**-1515**	**-1520**
16	16	〃	18	〃	18							**-1610**	**-1612**	**-1615**	**-1620**
17	17	〃	19	+0.021 0	19							**-1710**		**-1715**	
18	18	〃	20	〃	20							**-1810**	**-1812**	**-1815**	**-1820**
19	19	-0.025 -0.046	22	〃	22							**-1910**		**-1915**	**-1920**
20	20	〃	23	〃	23							**-2010**	**-2012**	**-2015**	**-2020**
22	22	〃	25	〃	25							**-2210**	**-2212**	**-2215**	**-2220**
24	24	〃	27	〃	27									**-2415**	**-2420**
25	25	〃	28	〃	28							**-2510**	**-2512**	**-2515**	**-2520**
26	26	〃	30	〃	30									**-2615**	**-2620**
28	28	〃	32	+0.025 0	32								**-2812**	**-2815**	**-2820**
30	30	〃	34	〃	34								**-3012**	**-3015**	**-3020**
31	31	-0.025 -0.050	35	〃	35									**-3115**	
32	32	〃	36	〃	36										**-3220**
35	35	〃	39	〃	39								**-3512**		**-3520**
38	38	〃	42	〃	42										**-3820**
40	40	〃	44	〃	44								**-4012**	**-4015**	**-4020**
45	45	〃	50	〃	50										**-4520**
50	50	〃	55	+0.030 0	55										**-5020**
55	55	-0.025 -0.055	60	〃	60										
60	60	〃	65	〃	65										
65	65	-0.035 -0.050	70	〃	70										
70	70	〃	75	〃	75										
75	75	〃	80	〃	80										
80	80	〃	85	+0.035 0	85										
85	85	-0.035 0	90	〃	90										
90	90	〃	95	〃	95										
100	100	〃	105	〃	105										
110	110	〃	115	〃	115										
120	120	〃	125	+0.040 0	125										
130	130	-0.035 -0.005	135	〃	135										
140	140	〃	145	〃	145										
150	150	〃	155	〃	155										
160	160	〃	165	〃	165										

使用注意事項

※自潤DRYMET LF的接合處不影響軸的迴轉，但壓入時請避免其承受最大負荷。
※產品為在庫品。

型號標示
LFB-○○ ○○
內徑 長度

長度 L 公差 $^{0}_{-0.3}$											內徑	外徑
25	30	35	40	50	60	70	80	90	95	100		
LFB	LFB	LFB	LFB	LFB	LFB	LFB	LFB	LFB	LFB	LFB		
											3	5
											4	6
											5	7
											6	8
											7	9
											8	10
											9	11
											10	12
											12	14
											13	15
											14	16
-1525											15	17
-1625											16	18
											17	19
-1825											18	20
											19	22
-2025	-2030										20	23
-2225	-2230										22	25
-2425	-2430										24	27
-2525	-2530	-2535									25	28
-2625	-2630										26	30
-2825	-2830										28	32
-3025	-3030	-3035	-3040	-3050							30	34
-3125	-3130		-3140								31	35
-3225	-3230		-3240								32	36
-3525	-3530	-3535	-3540	-3550							35	39
-3825	-3830	-3835	-3840								38	42
-4025	-4030	-4035	-4040	-4050							40	44
-4525	-4530	-4535	-4540	-4550							45	50
-5025	-5030	-5035	-5040	-5050	-5060						50	55
-5525	-5530	-5535	-5540	-5550	-5560						55	60
	-6030	-6035	-6040	-6050	-6060		-6080				60	65
	-6530		-6540	-6550	-6560						65	70
	-7030	-7035	-7040	-7050	-7060	-7070	-7080				70	75
	-7530	-7535	-7540	-7550	-7560		-7580				75	80
			-8040	-8050	-8060		-8080				80	85
			-8540	-8550	-8560		-8580				85	90
			-9040	-9050	-9060			-9090			90	95
				-10050	-10060	-10070	-10080		-10095	-100100	100	105
				-11050		-11070			-11095	-110100	110	115
				-12050		-12070			-12095	-120100	120	125
				-13050			-13080			-130100	130	135
				-14050			-14080			-140100	140	145
				-15050			-15080			-150100	150	155
				-16050			-16080			-160100	160	165

LFF 自潤凸緣襯套 Drymet LF Flanged Bushing(LFF)

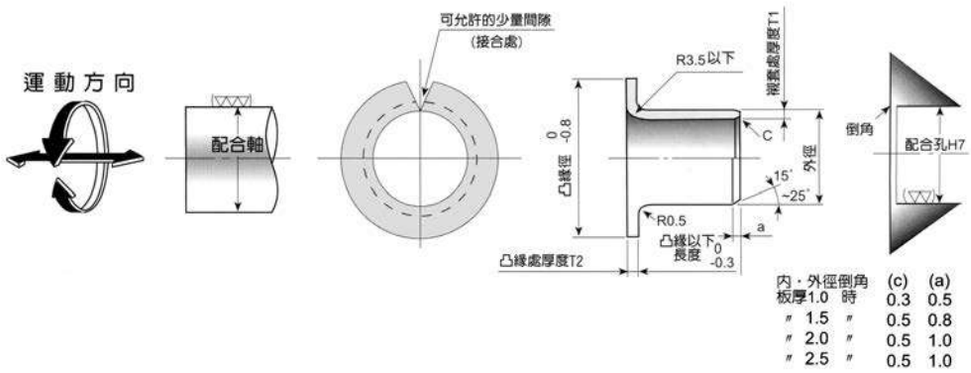

襯套尺寸			適用尺寸 (mm)				各部厚度		凸緣以下長度 L 公差 $^{0}_{-0.3}$				
內徑	外徑	凸緣徑	配合軸		配合孔		襯套部	凸緣部	3	4	5	6	7
ød	**øD**	**øF**	尺寸	公差	尺寸	公差H7	**T1**	**T2**	**LFF**	**LFF**	**LFF**	**LFF**	**LFF**
3	4.6	7	3	$^{-0.025}_{-0.034}$	4.6	$^{+0.012}_{0}$	0.8 $^{0}_{-0.025}$	0.8 $^{0}_{-0.15}$	**-0303**		**-0305**		
4	5.6	9	4	$^{-0.025}_{-0.037}$	5.6	〃	〃	〃		**-0404**		**-0406**	
5	7	10	5	〃	7	$^{+0.015}_{0}$	1.0 $^{0}_{-0.025}$	1.0 $^{0}_{-0.15}$		**-0504**	**-0505**	**-0506**	
6	8	12	6	〃	8	〃	〃	〃			**-0605**	**-0606**	**-0607**
7	9	13	7	$^{-0.025}_{-0.040}$	9	〃	〃	〃			**-0705**		**-0707**
8	10	15	8	〃	10	〃	〃	〃				**-0806**	
9	11	16	9	〃	11	$^{+0.018}_{0}$	〃	〃					
10	12	18	10	〃	12	〃	〃	〃				**-1006**	**-1007**
12	14	20	12	$^{-0.025}_{-0.043}$	14	〃	〃	〃				**-1206**	**-1207**
13	15	21	13	〃	15	〃	〃	〃					
14	16	22	14	〃	16	〃	〃	〃					
15	17	23	15	〃	17	〃	〃	〃					
16	18	24	16	〃	18	〃	〃	〃					
18	20	26	18	〃	20	$^{+0.021}_{0}$	〃	〃					
20	23	31	20	$^{-0.025}_{-0.046}$	23	〃	1.5 $^{0}_{-0.030}$	1.5 $^{0}_{-0.15}$					
22	25	33	22	〃	25	〃	〃	〃					
24	27	35	24	〃	27	〃	〃	〃					
25	28	36	25	〃	28	〃	〃	〃					
26	30	38	26	〃	30	〃	2.0 $^{0}_{-0.030}$	2.0 $^{0}_{-0.15}$					
28	32	40	28	〃	32	$^{+0.025}_{0}$	〃	〃					
30	34	42	30	〃	34	〃	〃	〃					
31	35	45	31	$^{-0.025}_{-0.050}$	35	〃	〃	〃					
32	36	46	32	〃	36	〃	〃	〃					
35	39	49	35	〃	39	〃	〃	〃					
38	42	52	38	〃	42	〃	〃	〃					
40	44	54	40	〃	44	〃	〃	〃					
45	50	60	45	〃	50	〃	2.5 $^{0}_{-0.040}$	2.5 $^{0}_{-0.15}$					
50	55	65	50	〃	55	$^{+0.030}_{0}$	〃	〃					
55	60	70	55	$^{-0.025}_{-0.055}$	60	〃	〃	〃					
60	65	75	60	〃	65	〃	〃	〃					

使用注意事項

※自潤DRYMET LF的接合處不影響軸的迴轉，但壓入時請避免其承受最大負荷。
※產品為在庫品。

型號標示
LFF-○○ ○○
內徑　凸緣以下長度

凸緣以下長度 L 公差 $^{0}_{-0.3}$								內徑	外徑
8	10	12	15	20	25	30	40		
LFF	LFF	LFF	LFF	LFF	LFF	LFF	LFF		
								3	4.6
								4	5.6
								5	7
-0608								6	8
								7	9
-0808	-0810							8	10
	-0910							9	11
-1008	-1010	-1012	-1015					10	12
-1208	-1210	-1212	-1215					12	14
	-1310		-1315					13	15
	-1410	-1412	-1415					14	16
	-1510	-1512	-1515	-1520				15	17
	-1610		-1615	-1620				16	18
	-1810	-1812	-1815	-1820				18	20
	-2010	-2012	-2015	-2020	-2025			20	23
	-2210	-2212	-2215	-2220				22	25
			-2415	-2420	-2425			24	27
	-2510	-2512	-2515	-2520	-2525			25	28
			-2615	-2620				26	30
		-2812	-2815	-2820				28	32
		-3012	-3015	-3020	-3025	-3030		30	34
					-3125			31	35
				-3220	-3225	-3230		32	36
		-3512		-3520	-3525	-3530	-3540	35	39
				-3820				38	42
		-4012		-4020	-4025	-4030	-4040	40	44
				-4520	-4525	-4530	-4540	45	50
				-5020		-5030	-5040	50	55
						-5530	-5540	55	60
						-6030	-6040	60	65

添加鐵弗龍

LFW 自潤墊圈 Drymet LF Washer (LFW)

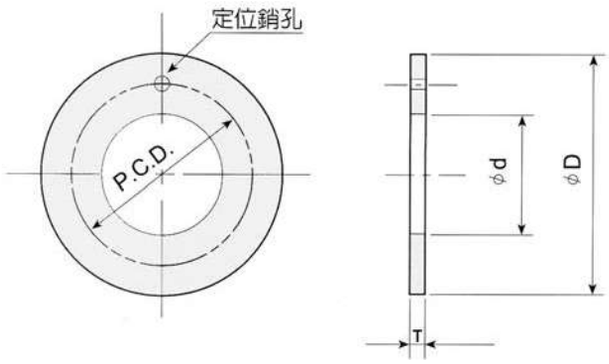

型號標示
LFW-○○ ○○
內徑 厚度

尺 寸 (mm)						裝配孔			
內徑		外徑		厚 度 T		定位銷		定位銷裝置	
ød	公差	øD	公差	1.5 公差 -0.03 -0.08	2.0 公差 -0.03 -0.08	穴徑	公差	PCD	公差
8	+0.25 0	16	+0.25 0	LFW-0815		1	+0.30 +0.10	12	±0.12
10	"	18	"	LFW-1015		"	"	14	"
12	"	24	"	LFW-1215		1.5	+0.375 +0.125	18	"
14	"	26	"	LFW-1415		2	"	20	"
16	"	30	"	LFW-1615		"	"	23	"
18	"	32	"	LFW-1815		"	"	25	"
20	"	36	"	LFW-2015		3	"	28	"
22	"	38	"	LFW-2215		"	"	30	"
24	"	42	"	LFW-2415		"	"	33	"
26	"	44	"	LFW-2615		"	"	35	"
28	"	48	"	LFW-2815		4	"	38	"
32	"	54	"	LFW-3215		"	"	43	"
38	"	62	"	LFW-3815		"	"	50	"
42	"	66	"	LFW-4215		"	"	54	"
48	"	74	"		LFW-4820	"	"	61	"
52	"	78	"		LFW-5220	"	"	65	"

LFP 自潤平板 Drymet LF, Plain Strip (LFP)

尺 寸 (mm)					
寬度	長度	厚 度			
		1.0 公差 -0.03 -0.13	1.5 公差 -0.03 -0.13	2.0 公差 -0.03 -0.13	2.5 公差 -0.03 -0.13
80	500	LFP-1080			
90	500		LFP-1590		
100	500			LFP-20100	
100	500				LFP-25100

型號標示
LFP-○○ ○○
內徑 寬度

JF-800雙金屬軸承

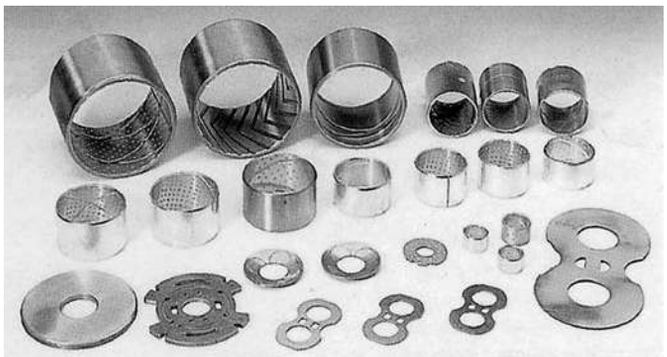

該產品是以優質低碳鋼背為基體，表面燒結鉛錫青銅合金，經數次高溫燒結和致密軋制而形成銅、鋼一體的雙金屬帶材。

該產品具有結合強度高、承載能力大、耐磨性能好等優點。特別適合于中速中載及低速高載等場合。通過特殊工藝手段，可以在摩擦面上加工出各種油槽和油穴及油孔，從而適應不同潤滑工況條件下使用。產品以廣泛應用在汽車發 機、底盤、摩托車離合器、齒輪泵擦板和起重設備等領域。

最大承載壓力	LOAD CAPACITY	120N/mm^2
適用溫度範圍	TEMPERATURE LIMIT	-100℃~+200℃
最高滑動速度	SPEED LIMIT	6m/s
合金材質	CHEMICAL COMPO-SITIONS	Cu80Pb10Sn10
軸套合金硬度	BRINNAL HARDNESS	HB60~90

SF-1T 齒輪泵浦專用軸承

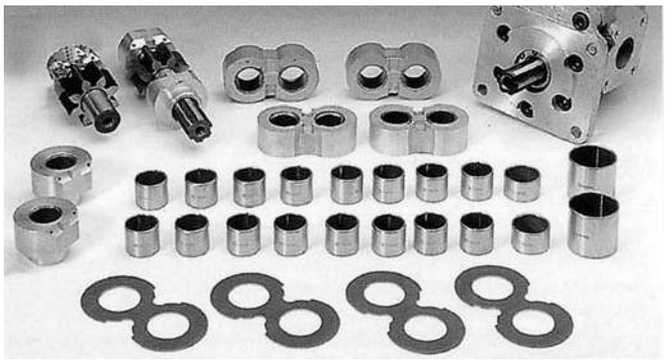

該產品是在SF-1T材料的結構基礎上，根據齒輪油泵的高PV值工況條件而設計推出的特殊配方產品。

特別適應於流體 力潤滑或境界潤滑的中高壓齒輪油泵，油泵壓力：16－25MPa，線速度3.5－5m/s。具有摩擦系數小而穩定，耐磨性能好、抗沖擊的優點。在流體潤滑境界下PV值可達到120N/mn^2．m/s是各種齒輪油泵、柱塞泵、葉片泵的最佳選擇。

最大承載壓力	LOAD CAPACITY	140N/mm^2
適用溫度範圍	TEMPERATURE LIMIT	-195℃~+260℃
最高滑動速度	SPEED LIMIT	10m/s
摩擦系數μ	FRICTION COEF	0.03~0.18
允許最高PV值	PV LIMIT (干潤滑)	4.3N/mm^2．m/s
允許最高PV值	PV LIMIT	60N/mm^2．m/s

SF-2 DX 齒輪泵浦專用軸承

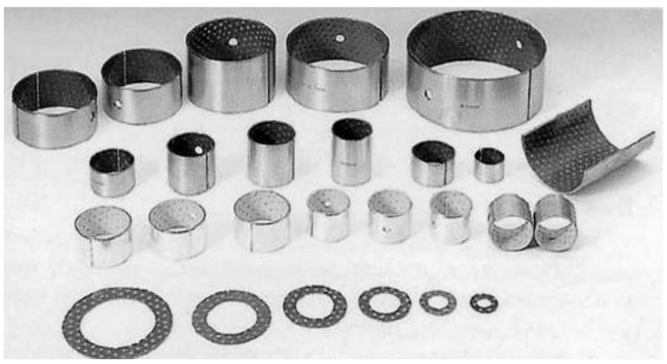

該產品以鋼板為基體、燒結球型錫青銅粉為中間層，表面軋制改 聚甲醛(POM)並有儲油坑。

該產品表面塑料厚度0.5mm，具有較好的耐磨性能，在少油或間隙斷油條件下能正常工作。它適應於常溫條件下工作和低速重載的場所，以取代傳統的鋼套，既降低成本又延長使用壽命。產品已廣泛應用於汽車底盤、鍛壓機床、冶金礦山機械、工程機械、水電、軋鋼行業等領域。

最大承載壓力	LOAD CAPACITY	140N/mm^2
適用溫度範圍	TEMPERATURE LIMIT	-40℃~+130℃
最高滑動速度	SPEED LIMIT	2.5m/s
摩擦系數μ	FRICTION COEF	0.05~0.25
允許最高PV值	PV LIMIT (干潤滑)	2.8N/mm^2．m/s
允許最高PV值	PV LIMIT	22N/mm^2．m/s

FB08G 齒輪泵浦專用軸承

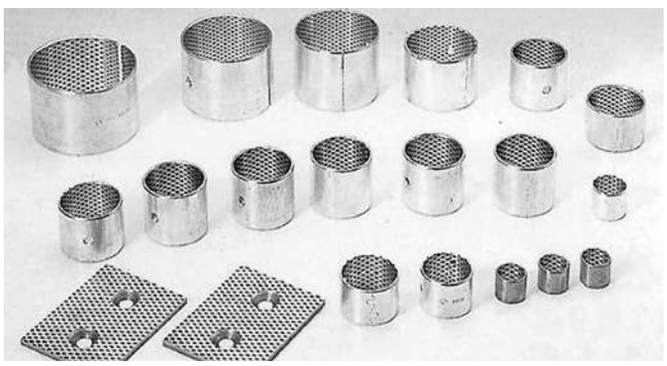

FB08G軸套是以JF-800雙金屬材料為基體，再埋入特殊固體潤滑劑制作成的新穎滑 軸承。由於高強度高承載的合金材料作基體，理想的並經過嚴格選別的高分子填充材料為耐磨劑，合理的螺旋角度菱形塊狀布的潤滑面，潤滑面積達25%，因此，能發揮超群的低磨擦，良好的潤滑 和抗磨耗 。

產品適用於汽車起 電機、發電機、升降機、吊車及冶金機械等行業。

最大承載壓力	LOAD CAPACITY	100N/mm^2
適用溫度範圍	TEMPERATURE LIMIT	-100℃~+250℃
最高滑動速度	SPEED LIMIT	1.5m/s
摩擦系數μ	FRICTION COEF	0.06~0.25
允許最高PV值	PV LIMIT (干潤滑)	2.6N/mm^2．m/s
允許最高PV值	PV LIMIT	15N/mm^2．m/s

特殊銅合金

SPB 自潤襯套#500SP 迴轉(搖擺)．往復運動用

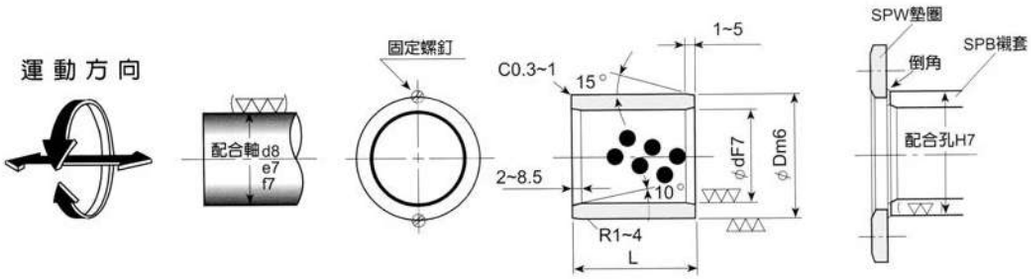

●配合軸d8：一般用（高負荷）
e7：一般用（輕負荷）
f7：高精度用

●若承受軸向負荷時須配合SPW組合使用。

軸徑區分	尺寸 (mm) 內徑		外徑		長度 L 公差 -0.1 -0.3								
					8	10	12	15	16	20	25	30	35
	ød	公差	øD	公差	SPB	SPB	SPB	SPB	SPB	SPB	SPB	SPB	SPB
8	8	+0.028 +0.013	12	+0.018 +0.007	-081208	-081210	-081212	-081215					
10	10	"	14	"	-101408	-101410	-101412	-101415		-101420			
12	12	+0.034 +0.016	18	"		-121810	-121812	-121815	-121816	-121820	-121825	-121830	
13	13	"	19	+0.021 +0.008		-131910	-131912	-131915		-131920			
14	14	"	20	"		-142010	-142012	-142015		-142020	-142025	-142030	
15	15	"	21	"		-152110	-152112	-152115	-152116	-152120	-152125	-152130	
16	16	"	22	"		-162210	-162212	-162215	-162216	-162220	-162225	-162230	-162235
18	18	"	24	"			-182412	-182415	-182416	-182420	-182425	-182430	
20	20	+0.041 +0.020	28	"		-202810	-202812	-202815	-202816	-202820	-202825	-202830	-202835
	20	"	30	"					-203016	-203020	-203025	-203030	-203035
25	25	"	33	+0.025 +0.009			-253312	-253315	-253316	-253320	-253325	-253330	-253335
	25	"	35	"			-253512	-253515	-253516	-253520	-253525	-253530	-253535
30	30	"	38	"			-303812	-303815		-303820	-303825	-303830	-303835
	30	"	40	"			-304012	-304015		-304020	-304025	-304030	-304035
31.5	31.5	+0.050 +0.025	40	"								-314030	
35	35	"	44	"							-354425	-354430	-354435
	35	"	45	"						-354520	-354525	-354530	-354535
40	40	"	50	"						-405020	-405025	-405030	-405035
	40	"	55	+0.030 +0.011								-405530	-405535
45	45	"	55	"								-455530	-455535
	45	"	56	"								-455630	-455635
	45	"	60	"								-456030	-456035
50	50	"	60	"								-506030	-506035
	50	"	62	"								-506230	-506235
	50	"	65	"								-506530	
55	55	+0.060 +0.030	70	"								-557030	-557035
60	60	"	74	"								-607430	-607435
	60	"	75	"								-607530	-607535
63	63	"	75	"									
65	65	"	80	"									
70	70	"	85	+0.035 +0.013								-708530	-708535
	70	"	90	"									
75	75	"	90	"									
	75	"	95	"									
80	80	"	96	"									
	80	"	100	"									
90	90	+0.071 +0.036	110	"									
100	100	"	120	"									
110	110	"	130	+0.040 +0.015									
120	120	"	140	"									
125	125	+0.083 +0.043	145	"									
130	130	"	150	"									
140	140	"	160	"									
150	150	"	170	"									
160	160	"	180	"									

使用注意事項

※自潤#500SP襯套(SPB)在迴轉，搖擺及往復運動均可使用。
※若承受軸向荷重時，請配合自潤#500SP墊圈(SPW)組合使用。
※請避免在水中使用。

※特殊規格尺寸及使用場所亦可訂製。

型號標示
SPB-○○ ○○ ○○
內徑 外徑 長度

長度 L 公差 $^{-0.1}_{-0.3}$										內徑	外徑	適用墊圈
40	50	60	70	80	100	120	130	140	150			
SPB	SPB	SPB	SPB	SPB	SPB	SPB	SPB	SPB	SPB			SPW
										8	12	–
										10	14	-1003
										12	18	-1203
										13	19	-1303
										14	20	-1403
										15	21	-1503
-162240										16	22	-1603
										18	24	-1803
-202840	-202850									20	28	-2005
-203040										20	30	"
-253340	-253350	-253360								25	33	-2505
-253540	-253550									25	35	"
-303840	-303850	-303860								30	38	-3005
-304040	-304050	-304060								30	40	"
-314040										31.5	40	–
-354440	-354450	-354460								35	44	-3505
-354540	-354550	-354560								35	45	"
-405040	-405050	-405060	-405070	-405080						40	50	-4007
-405540	-405550	-405560								40	55	"
-455540	-455550	-455560								45	55	-4507
-455640	-455650	-455660								45	56	"
-456040	-456050	-456060	-456070	-456080						45	60	"
-506040	-506050	-506060	-506070	-506080						50	60	-5008
-506240	-506250	-506260	-506270							50	62	"
-506540	-506550	-506560	-506570	-506580	-5065100					50	65	"
-557040	-557050	-557060	-557070							55	70	-5508
-607440	-607450	-607460	-607470	-607480						60	74	-6008
-607540	-607550	-607560	-607570	-607580	-6075100					60	75	"
		-637560	-637570	-637580						63	75	–
-658040	-658050	-658060	-658070	-658080						65	80	-6508
-708540	-708550	-708560	-708570	-708580	-7085100					70	85	-7010
	-709050	-709060	-709070	-709080						70	90	"
	-759050	-759060	-759070	-759080	-7590100					75	90	-7510
		-759560	-759570	-759580	-7595100					75	95	"
-809640	-809650	-809660	-809670	-809680	-8096100	-8096120				80	96	-8010
-8010040	-8010050	-8010060	-8010070	-8010080	-80100100	-80100120		-80100140		80	100	"
	-9011050	-9011060		-9011080	-90110100	-90110120				90	110	-9010
	-10012050	-10012060	-10012070	-10012080	-100120100	-100120120		-100120140		100	120	-10010
	-11013050		-11013070	-11013080	-110130100	-110130120				110	130	–
			-12014070	-12014080	-120140100	-120140120		-120140140		120	140	-12010
					-125145100	-125145120				125	145	–
				-13015080	-130150100		-130150130			130	150	–
					-140160100			-140160140		140	160	–
				-15017080	-150170100				-150170150	150	170	–
				-16018080	-160180100				-160180150	160	180	–

SPF 自潤襯套#500SP 迴轉(搖擺)．往復運動用

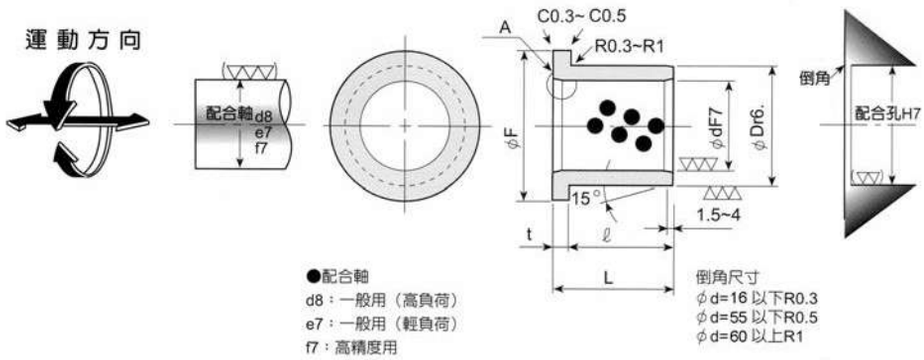

軸徑區分	尺寸 (mm)							長度 L 公差 -0.1 -0.3					
	內徑		外徑		凸緣			10	15	20	25	30	35
	ød	公差	øD	公差	ø F	厚度	公差	SPF	SPF	SPF	SPF	SPF	SPF
10	10	+0.040 +0.025	14	+0.034 +0.023	22	2	0 -0.1	**-1010**	**-1015**	**-1020**			
12	12	+0.050 +0.032	18	"	25	3	"	**-1210**	**-1215**	**-1220**	**-1225**	**-1230**	
13	13	"	19	+0.041 +0.028	26	"	"		**-1315**	**-1320**			
14	14	"	20	"	27	"	"		**-1415**	**-1420**	**-1425**		
15	15	"	21	"	28	"	"	**-1510**	**-1515**	**-1520**	**-1525**	**-1530**	
16	16	"	22	"	29	"	"		**-1615**	**-1620**	**-1625**	**-1630**	**-1635**
20	20	+0.061 +0.040	30	"	40	5	"		**-2015**	**-2020**	**-2025**	**-2030**	
25	25	"	35	+0.050 +0.034	45	"	"		**-2515**	**-2520**	**-2525**	**-2530**	**-2535**
30	30	"	40	"	50	"	"			**-3020**	**-3025**	**-3030**	**-3035**
31.5	31.5	+0.075 +0.050	40	"	"	"	"			**-3120**		**-3130**	**-3135**
35	35	"	45	"	60	"	"			**-3520**	**-3525**	**-3530**	**-3535**
40	40	"	50	"	65	"	"			**-4020**	**-4025**	**-4030**	**-4035**
45	45	"	55	+0.060 +0.041	70	"	"					**-4530**	**-4535**
50	50	"	60	"	75	"	"					**-5030**	**-5035**
55	55	+0.090 +0.060	65	"	80	"	"						
60	60	"	75	+0.062 +0.043	90	7.5	"						
63	63	"	75	"	85	"	"						
65	65	"	80	+0.062 +0.043	95	7.5	"						
70	70	"	85	+0.073 +0.051	105	"	"						
75	75	"	90	"	110	"	"						
80	80	"	100	"	120	10	"						
90	90	+0.107 +0.072	110	+0.076 +0.054	130	"	"						
100	100	"	120	"	150	"	"						
120	120	"	140	+0.088 +0.063	170	"	"						

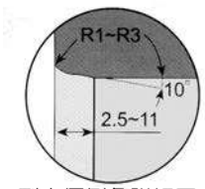

A型內徑倒角詳細圖

型號標示
SPF-○○ ○○
內徑 長度

使用注意事項

※自潤#500SP襯套(SPF)在迴轉，搖擺及往復運動均可使用。
※請注意凸緣部無固體潤滑劑。
※請避免在水中使用。

※特殊規格尺寸亦可訂製。

長度 L 公差 $^{-0.1}_{-0.3}$						內徑	外徑
40	50	60	67.5	80	100		
SPF	SPF	SPF	SPF	SPF	SPF		
						10	14
						12	18
						13	19
						14	20
						15	21
-1640						16	22
-2040						20	30
-2540	-2550					25	35
-3040	-3050					30	40
-3140	-					31.5	40
-3540	-3550					35	45
-4040	-4050					40	50
-4540	-4550	-4560				45	55
-5040	-5050	-5060				50	60
-5540		-5560				55	65
-6040	-6050	-6060		-6080		60	75
			-6367			63	75
		-6560				65	80
	-7050			-7080		70	85
		-7560				75	90
		-8060		-8080	-80100	80	100
		-9060		-9080		90	110
				-10080	-100100	100	120
				-12080	-120100	120	140

特殊銅合金

SPW 自潤止推墊圈#500SP

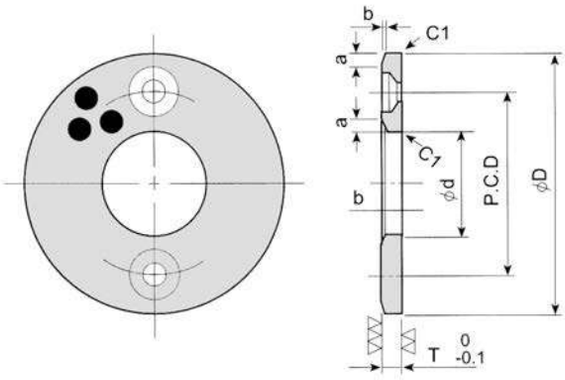

型號標示
SPW-○○ ○○
內徑 厚度

尺寸(mm)		厚 度 T 公差 $^{-0}_{-0.1}$					裝 配 孔			倒 角	
內 徑	外 徑	3	5	7	8	10					
ød	øD	SPW	SPW	SPW	SPW	SPW	P.C.D	個 數	使用埋頭螺栓	a	b
10.2	30	-1003					20	2	M3	1.5	0.3
12.2	40	-1203					28	"	"	2	0.4
12.2	40	-1203N					無埋頭螺栓孔			"	"
13.2	40	-1303					28	2	M3	"	"
14.2	40	-1403					"	"	"	"	"
15.2	50	-1503					35	"	"	"	"
16.2	50	-1603					"	"	"	"	"
16.2	50	-1603N					無埋頭螺栓孔			"	"
18.2	50	-1803					35	2	M3	"	"
20.2	50		-2005				"	"	M5	2.5	"
25.2	55		-2505				40	"	"	"	"
30.2	60		-3005				45	"	"	"	"
35.2	70		-3505				50	"	"	"	"
40.2	80			-4007			60	"	M6	3	0.5
45.2	90			-4507			70	"	"	"	"
50.3	100				-5008		75	4	"	4	0.6
55.3	110				-5508		85	"	"	"	"
60.3	120				-6008		90	"	M8	5	0.8
65.3	125				-6508		95	"	"	"	"
70.3	130					-7010	100	"	"	"	"
75.3	140					-7510	110	"	"	"	"
80.3	150					-8010	120	"	"	"	"
90.5	170					-9010	140	"	M10	"	"
100.5	190					-10010	160	"	"	"	"
120.5	200					-12010	175	"	"	"	"

● 請參考SPB組配。
● 可與SPB合併使用。

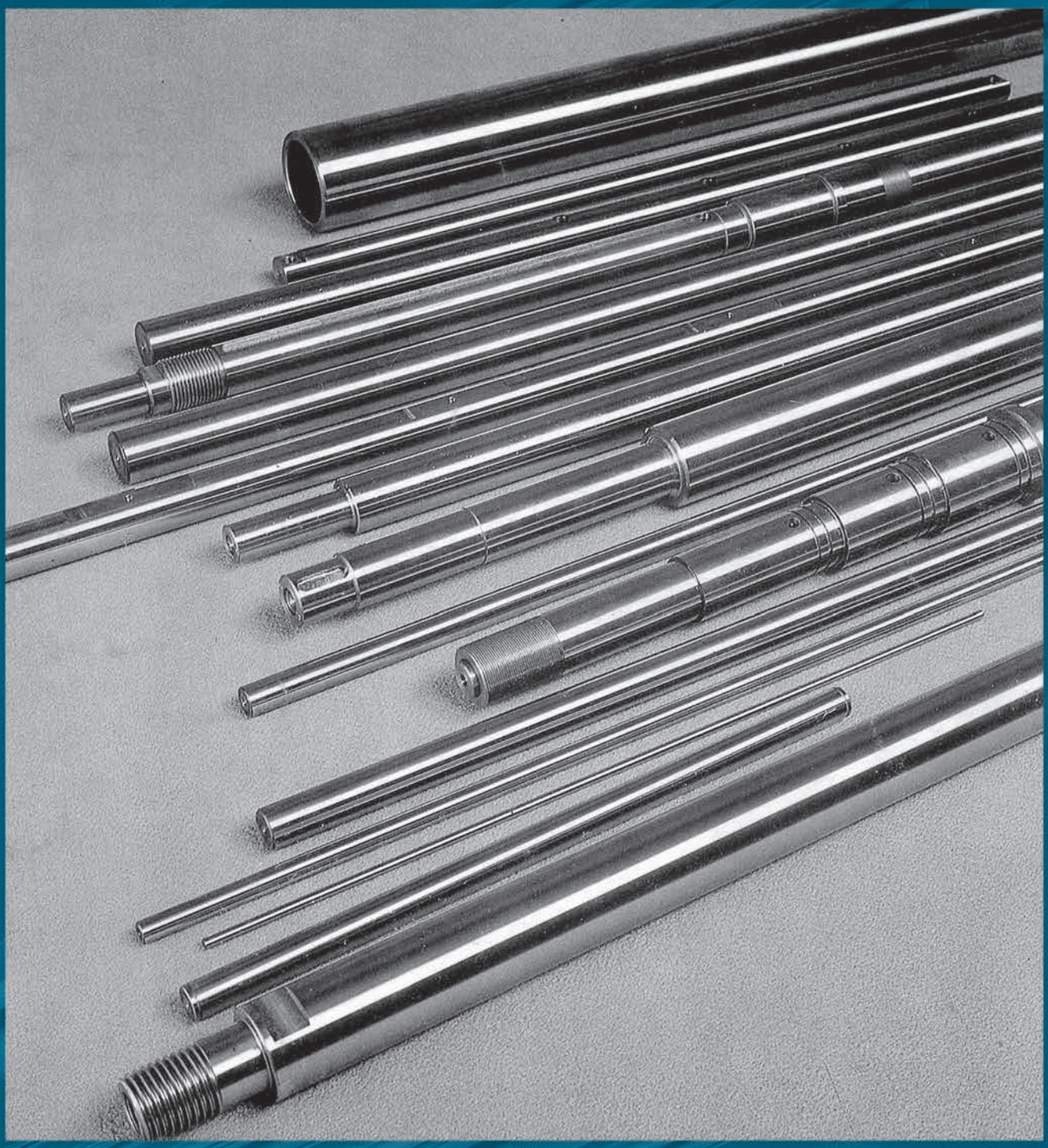

精密軸心系列

CRS 氣、油壓缸用活塞桿鍍鉻棒

材質：中碳鋼**(S45C)**
處理方式：研磨、表面鍍硬鉻，不生銹
※可依客戶圖面加工各種尺寸

型號標示 CRS 20 X 2000
材質 軸徑 長度

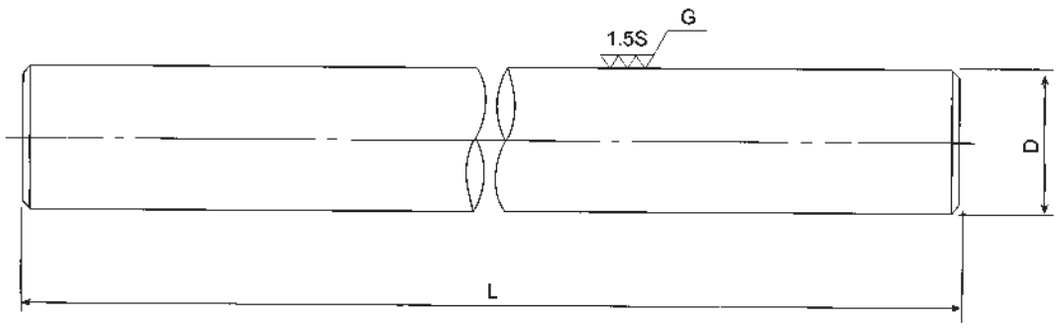

外徑 D mm	型號 CRS	外徑公差 μm f 7	最大長度 L mm	重 量 kg/m	外徑 D mm
8	CRS 8	-13 -28	3000	0.40	8
10	CRS 10		3000	0.62	10
12	CRS 12	-16 -34	3000	0.89	12
15	CRS 15		3000	1.39	15
16	CRS 16		3000	1.58	16
18	CRS 18		3000	2.00	18
20	CRS 20	-20 -41	6000	2.47	20
25	CRS 25		6000	3.85	25
30	CRS 30		6000	5.55	30
35	CRS 35	-25 -50	6000	7.55	35
40	CRS 40		6000	9.87	40
45	CRS 45		6000	12.49	45
50	CRS 50		6000	15.41	50
55	CRS 55	-30 -60	6000	18.65	55
60	CRS 60		6000	22.20	60
65	CRS 65		6000	26.05	65
70	CRS 70		6000	30.21	70
75	CRS 75		6000	34.68	75
80	CRS 80		6000	39.46	80
90	CRS 90	-36 -71	6000	49.94	90
100	CRS 100		6000	61.66	100
120	CRS 120		6000	88.78	120

WCS 高週波熱處理軸心 Induction Hardened Chrome Plated Shaft

材質：軸承鋼、高碳鋼(SUJ2, S55C, CF53)
處理方式：WCS軸心高週波熱處理，研磨
及表面鍍硬鉻
硬度：HRC 60±2
※可依客戶圖面加工各種尺寸

型號標示 WCS 25 X 2000
材質 軸徑 長度

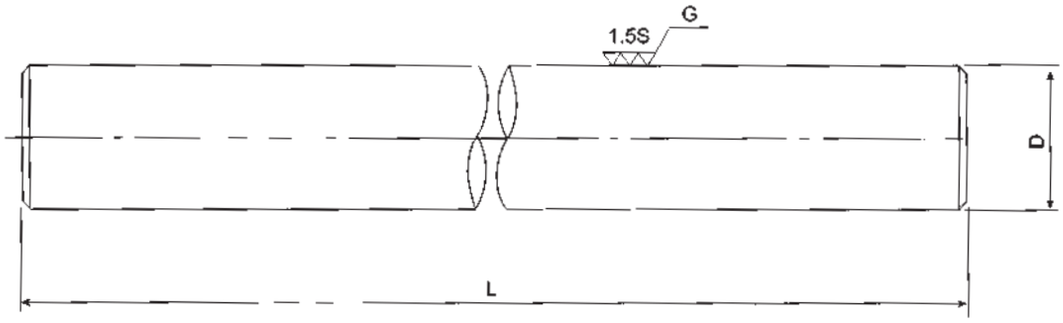

外徑 D mm	型號 WCS	外徑公差 μm g6	最大製作長度 L mm	有效硬化層深度 mm	重量 kg/m	外徑 D mm
3	WCS 3	- 4 -12	500	1.0 以上	0.06	3
4	WCS 4		500		0.10	4
5	WCS 5		1000		0.16	5
6	WCS 6		2000		0.23	6
8	WCS 8	- 5 -14	3000		0.40	8
10	WCS 10		4000		0.62	10
12	WCS 12	- 6 -17	6000		0.89	12
13	WCS 13		6000		1.05	13
16	WCS 16		6000	1.5 以上	1.58	16
20	WCS 20	- 7 -20	6000		2.47	20
25	WCS 25		6000		3.85	25
30	WCS 30		6000	2.0 以上	5.55	30
35	WCS 35	- 9 -25	6000		7.55	35
40	WCS 40		6000	2.5 以上	9.87	40
50	WCS 50		6000		15.41	50
60	WCS 60	-10 -29	6000	3.0 以上	22.20	60
80	WCS 80		6000		39.46	80
100	WCS 100	-12 -34	6000		61.66	100

WCSB 側邊攻牙軸心 Tapped Shaft

表面不生銹軸心
材質：高碳鋼、軸承鋼**(S45C, SUJ2, CF53)**
處理方式：高週波熱處理，研磨及表面鍍硬鉻
硬度：**HRC 60±2**

型號標示 WCSB 20 X 2000
材質 軸徑 長度

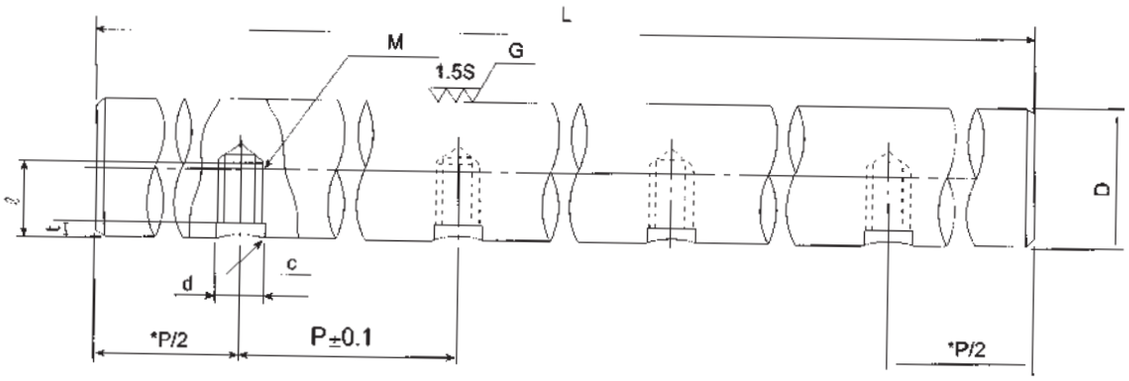

註：*****記號，全長**L**視長度情況，則不受 **P/2** 限制。

單位：mm

外徑 mm	型號	外徑公差 μm	孔距	螺栓	螺牙深度	沈窩孔	沈窩孔深	倒角	最大長度
D	**WCSB**	**g6**	**P**	**M**	**ℓ**	**d**	**t**	**c**	**Lmax**
16	**WCSB16**	-6~-17	150	M5x0.8	9	5.5	2.5	0.7	4000
20	**WCSB20**	-7~-20	150	M6x1	10	6.5	2.5	0.7	4000
25	**WCSB25**	-7~-20	200	M6x1	12	6.5	2.5	0.7	6000
30	**WCSB30**	-7~-20	200	M8x1.25	15	8.5	3.0	1	6000
35	**WCSB35**	-9~-25	200	M8x1.25	15	8.5	3.0	1	6000
40	**WCSB40**	-9~-25	300	M8x1.25	18	8.5	3.0	1	6000

WCSP 空心軸 Hollow Shaft

表面不生銹空心軸心
材質：軸承鋼**(SUJ2)**
處理方式：高週波熱處理，研磨及表面鍍硬鉻
硬度：**HRC 60±2**
※可依客戶圖面加工各種尺寸

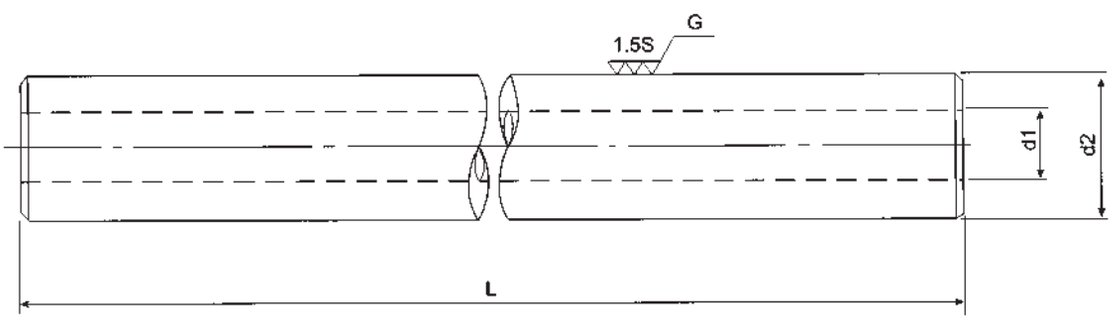

外徑 d2 mm	內徑 d1 mm	型號	外徑公差 μm	最大製作長度 L mm	有效硬化層深度 mm	重量 kg/m	外徑 d2 mm	內徑 d1 mm
		WCSP	g6					
10	4	WCSP10	-5~-14	1000	1.2	0.52	10	4
16	9	WCSP16	-6~-17	3000	1.5	1.28	16	9
20	14	WCSP20	-7~-20	4000	1.5	1.25	20	14
25	16	WCSP25	-7~-20	5000	2.0	2.35	25	16
30	17	WCSP30	-7~-20	6000	2.0	3.50	30	17
35	19	WCSP35	-9~-25	6000	2.0	4.90	35	19
40	20	WCSP40	-9~-25	6000	2.5	4.99	40	20
50	25	WCSP50	-9~-25	6000	2.5	9.91	50	25
60	30	WCSP60	-10~-29	6000	3.0	14.2	60	30
80	40	WCSP80	-10~-29	6000	3.0	19.43	80	40

註：內徑**(d1)**之數字為參考值，內徑尺寸可依客戶需求製作。

精密工作滑台/微型精密滑台

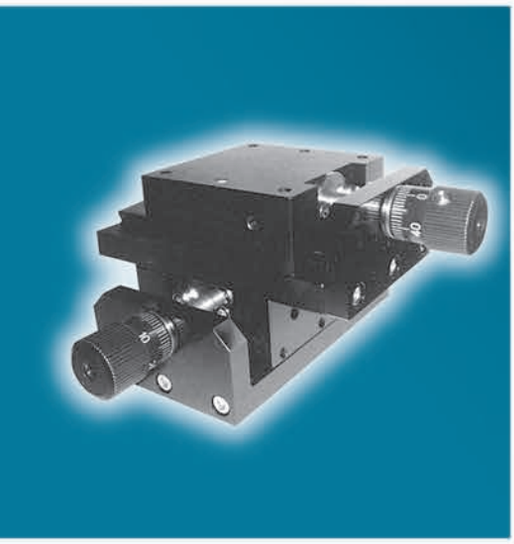

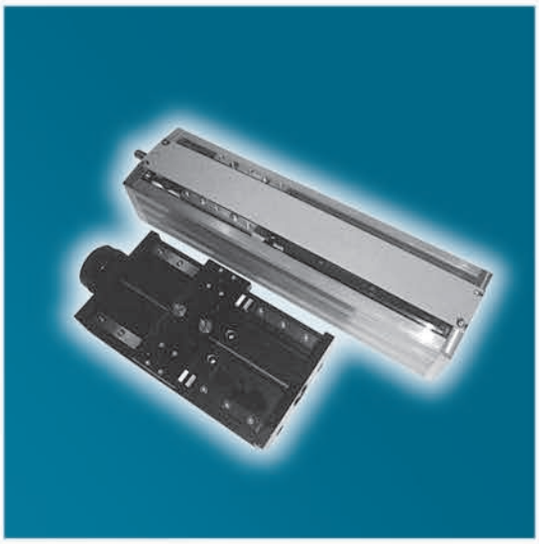

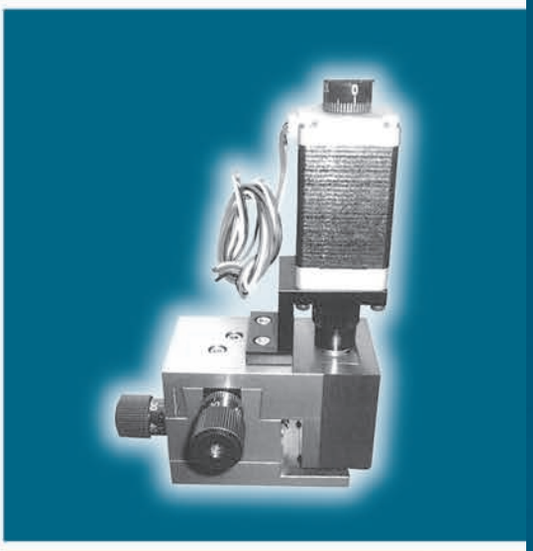

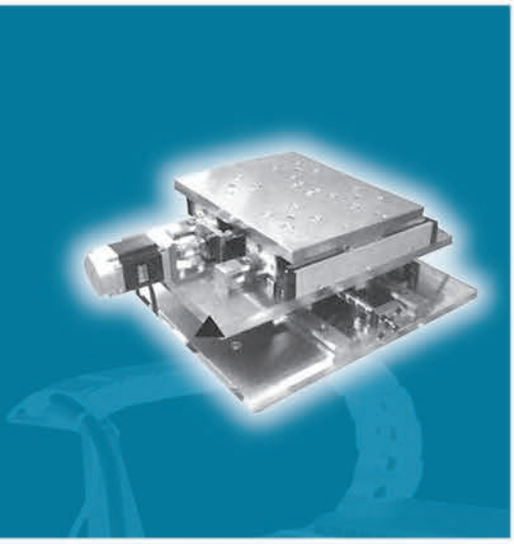

詳細尺寸：請洽本公司

歡迎來電索取目錄

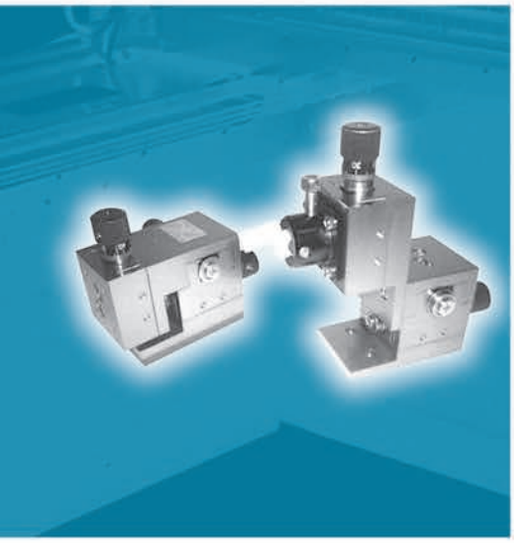

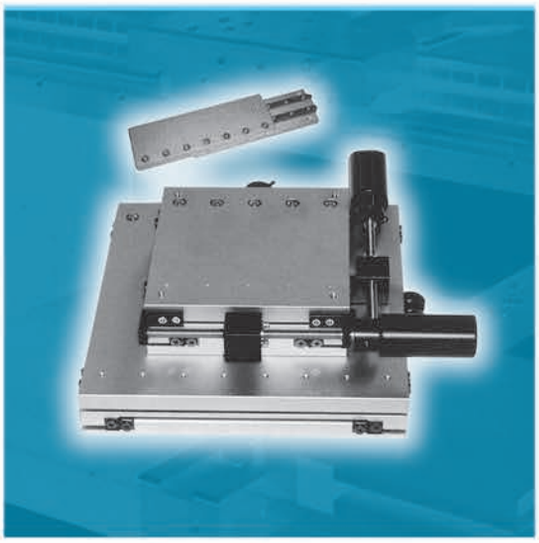

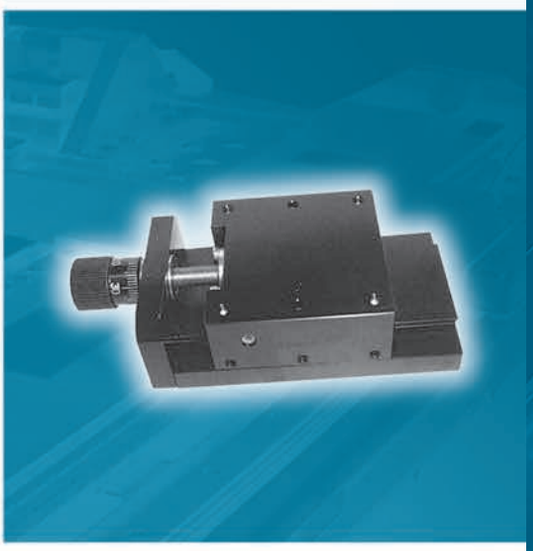

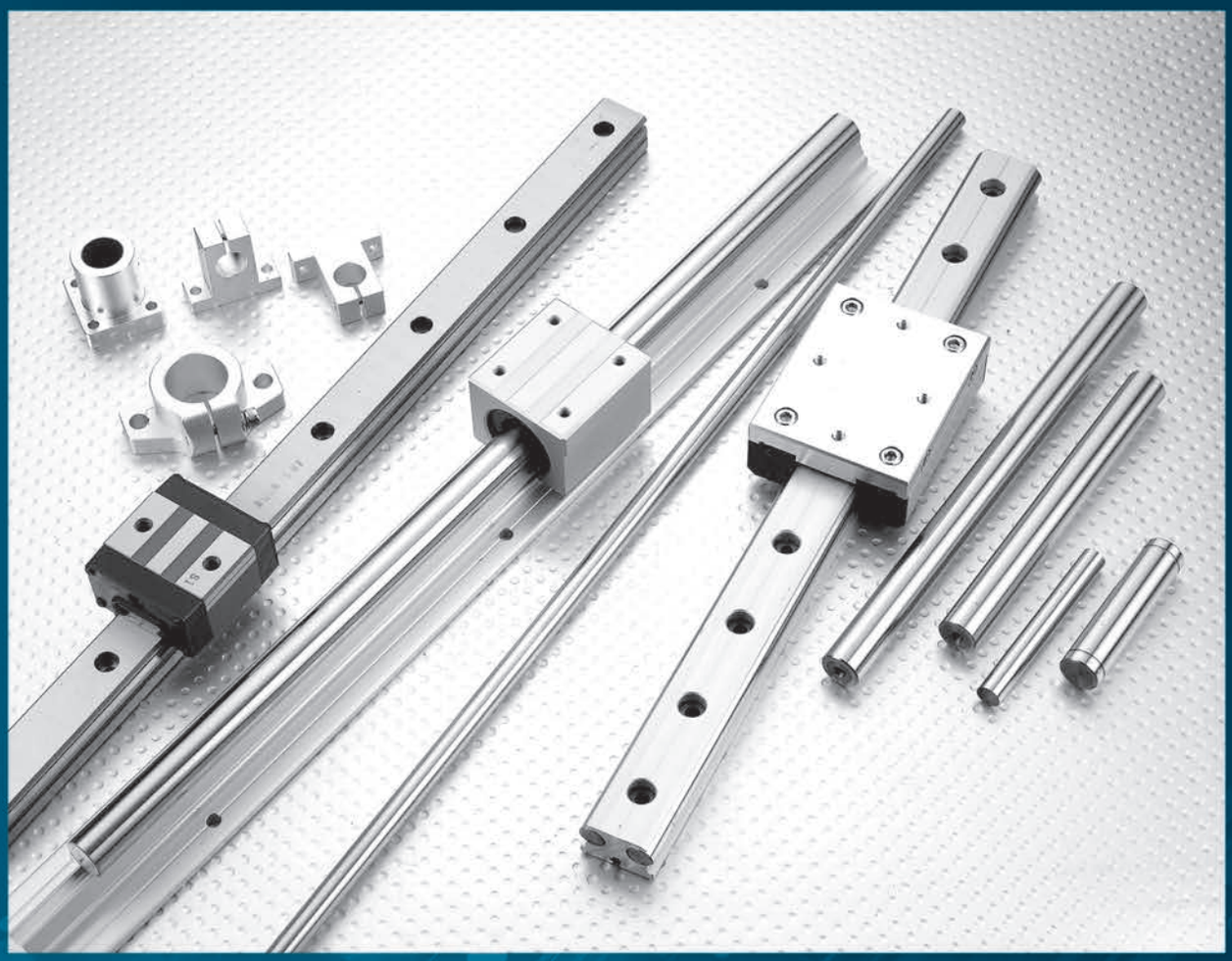

軸承系列

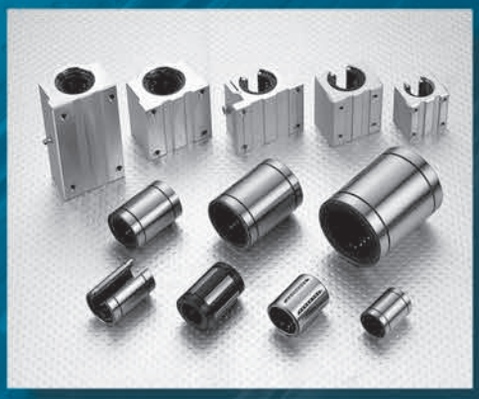

PMS 鋼珠導套

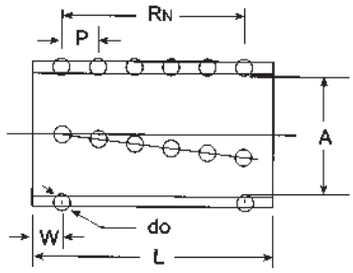

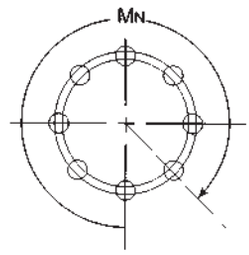

材質：POM（塑膠）　　單位：mm

規　格	導柱直徑 A	長　度 L	do	M_N	R_N	鋼珠數	P	W
PMS 1950	19	50	3	12	8	96	5.5	5.7
PMS 1960		60	3	12	10	120	5.5	5.2
PMS 2050	20	50	3	12	8	96	5.5	5.7
PMS 2060		60	3	12	10	120	5.5	5.2
PMS 2250	22	50	3	14	8	112	5.5	5.7
PMS 2260		60	3	14	10	140	5.5	5.2
PMS 2360	23	60	3	14	10	140	5.5	5.2
PMS 2475	24	75	3	16	13	208	5.5	4.5
PMS 2550	25	50	3	16	8	128	5.5	5.7
PMS 2560		60	3	16	10	160	5.5	5.2
PMS 2575		75	3	16	13	208	5.5	4.5
PMS 2775	27	75	3	16	13	208	5.5	4.5
PMS 2860	28	60	4	14	8	112	6.5	7.25
PMS 2875		75	4	14	11	154	6.5	5.0
PMS 3060	30	60	4	14	8	112	6.5	7.25
PMS 3075		75	4	14	11	154	6.5	5.0
PMS 3260	32	60	4	16	8	128	6.5	7.25
PMS 3275		75	4	16	11	176	6.5	5.0
PMS 3290		90	4	16	13	208	6.5	6.0
PMS 3695	36	95	4	18	13	234	6.5	8.5
PMS 3795	37	95	5	16	11	176	8.0	7.5
PMS 3870	38	70	5	16	8	128	8.0	7.0
PMS 3895		95	5	16	11	176	8.0	7.5
PMS 4095	40	95	5	16	11	176	8.0	7.5
PMS 4295	42	95	5	18	11	198	8.0	7.5
PMS 45100	45	100	5	18	12	216	8.0	6.0
PMS 45110		110	5	18	13	234	8.0	7.0
PMS 5090	50	90	5	20	11	220	8.0	5.0
PMS 50100		100	5	20	12	240	8.0	6.0
PMS 50110		110	5	20	13	260	8.0	7.0
PMS 56106	56	106	5	22	13	286	8.0	5.0
PMS 60100	60	100	5	22	12	264	8.0	6.0
PMS 60110		110	5	22	13	286	8.0	7.0
PMS 80125	80	125	5	32	15	480	8.0	6.5
PMS 90120	90	120	5	30	14	420	8.0	7.35

AMS 鋼珠導套

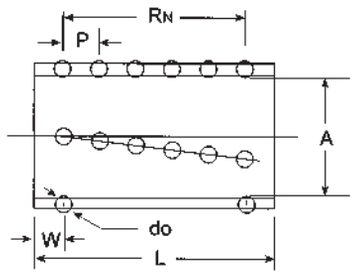

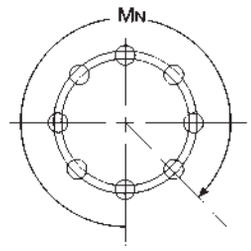

材質：鋁合金，銅合金

單位：mm

規　格	導柱直徑 A	長　度 L	do	M_N	R_N	鋼珠數	P	W
AMS 1950	19	50	3	12	8	96	5.5	5.7
AMS 1960		60	3	12	10	120	5.5	5.2
AMS 2050	20	50	3	12	8	96	5.5	5.7
AMS 2060		60	3	12	10	120	5.5	5.2
AMS 2250	22	50	3	14	8	112	5.5	5.7
AMS 2260		60	3	14	10	140	5.5	5.2
AMS 2360	23	60	3	14	10	140	5.5	5.2
AMS 2475	24	75	3	16	13	208	5.5	4.5
AMS 2550	25	50	3	16	8	128	5.5	5.7
AMS 2560		60	3	16	10	160	5.5	5.2
AMS 2575		75	3	16	13	208	5.5	4.5
AMS 2775	27	75	3	16	13	208	5.5	4.5
AMS 2860	28	60	4	14	8	112	6.5	7.25
AMS 2875		75	4	14	11	154	6.5	5.0
AMS 3060	30	60	4	14	8	112	6.5	7.25
AMS 3075		75	4	14	11	154	6.5	5.0
AMS 3260	32	60	4	16	8	128	6.5	7.25
AMS 3275		75	4	16	11	176	6.5	5.0
AMS 3290		90	4	16	13	208	6.5	6.0
AMS 3680	36	80	4	18	11	176	6.5	7.5
AMS 3690		90	4	16	13	208	6.5	6.0
AMS 3870	38	70	5	16	8	128	8.0	7.0
AMS 3890		90	5	16	11	176	8.0	5.0
AMS 4090	40	90	5	16	11	176	8.0	5.0
AMS 4590	45	90	5	18	11	198	8.0	5.0
AMS 45110		110	5	18	13	234	8.0	7.0
AMS 5090	50	90	5	20	11	220	8.0	5.0
AMS 50110		110	5	20	13	260	8.0	7.0
AMS 6090	60	90	5	22	11	242	8.0	5.0
AMS 60110		110	5	22	13	286	8.0	7.0

標準型

LM　　LM□OP　　LM□AJ

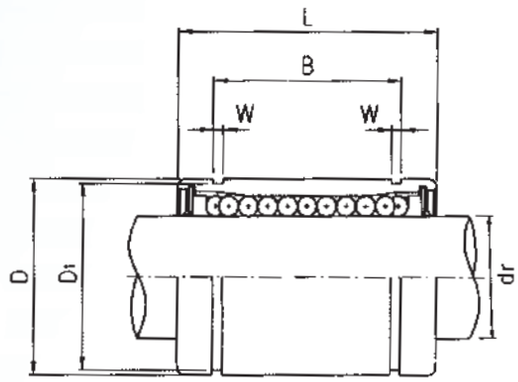

LM 系列						基本定格荷重		內　徑	
標　準　型		開　口　型		調　整　型		動 C (N)	靜 C_0 (N)	dr (mm)	公差 (μm)
型　號	鋼珠列數	型　號	鋼珠列數	型　號	鋼珠列數				
LM6UU	4	–	–	**LM6UUAJ**	4	200	260	6	0 −9
LM8SUU	4	–	–	**LM8SUUAJ**	4	170	220	8	
LM8UU	4	–	–	**LM8UUAJ**	4	260	400	8	
LM10UU	4	–	–	**LM10UUAJ**	4	370	540	10	
LM12UU	4	**LM12UUOP**	3	**LM12UUAJ**	4	410	590	12	
LM13UU	4	**LM13UUOP**	3	**LM13UUAJ**	4	500	770	13	
LM16UU	5	**LM16UUOP**	4	**LM16UUAJ**	5	770	1170	16	
LM20UU	5	**LM20UUOP**	4	**LM20UUAJ**	5	860	1370	20	0 −10
LM25UU	6	**LM25UUOP**	5	**LM25UUAJ**	6	980	1560	25	
LM30UU	6	**LM30UUOP**	5	**LM30UUAJ**	6	1560	2740	30	
LM35UU	6	**LM35UUOP**	5	**LM35UUAJ**	6	1660	3130	35	0 −12
LM40UU	6	**LM40UUOP**	5	**LM40UUAJ**	6	2150	4010	40	
LM50UU	6	**LM50UUOP**	5	**LM50UUAJ**	6	3820	7930	50	
LM60UU	6	**LM60UUOP**	5	**LM60UUAJ**	6	4700	9990	60	0 −15

其他歐美地區常用規格，請洽本公司。

1N≒0.102kgf

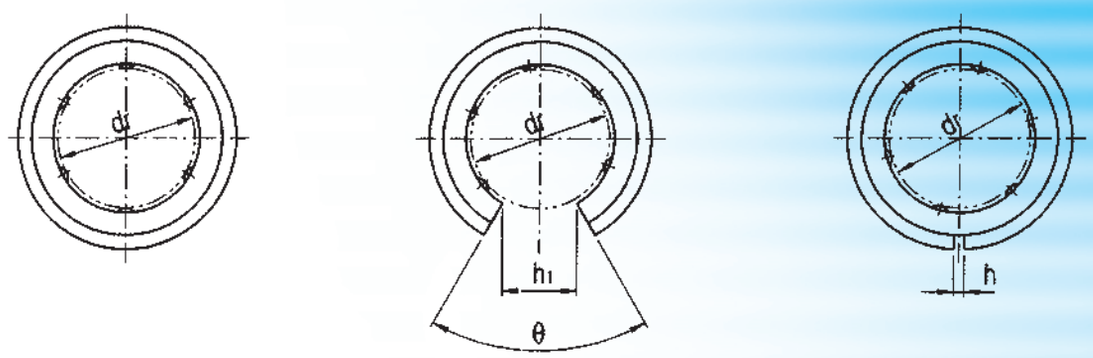

LM　　LM□OP　　LM□AJ

尺寸規格 (mm)											重量	徑向間隙	型號
外徑 D (mm)	公差 (μm)	長度 L (mm)	公差 (mm)	B (mm)	公差 (mm)	W	D_1	h	h_1	θ (°)	(g_f)	(μm)	
12	0 −11	19	0 −0.2	13.5	0 −0.2	1.1	11.5	1	−	−	8	− 5	**LM6UU**
15		17		11.5		1.1	14.3	1	−	−	11	− 5	**LM8SUU**
15		24		17.5		1.1	14.3	1	−	−	16	− 5	**LM8UU**
19	0 −13	29		22		1.3	18	1	−	−	30	− 5	**LM10UU**
21		30		23		1.3	20	1.5	8	80°	31.5	− 5	**LM12UU**
23		32		23		1.3	22	1.5	9	80°	43	− 7	**LM13UU**
28		37		26.5		1.6	27	1.5	11	80°	69	− 7	**LM16UU**
32	0 −16	42		30.5		1.6	30.5	1.5	11	60°	87	− 9	**LM20UU**
40		59	0 −0.3	41	0 −0.3	1.85	38	2	12	50°	220	− 9	**LM25UU**
45		64		44.5		1.85	43	2.5	15	50°	250	− 9	**LM30UU**
52	0 −19	70		49.5		2.1	49	2.5	17	50°	390	−13	**LM35UU**
60		80		60.5		2.1	57	3	20	50°	585	−13	**LM40UU**
80		100		74		2.6	76.5	3	25	50°	1580	−13	**LM50UU**
90	0 −22	110		85		3.15	86.5	3	30	50°	2000	−16	**LM60UU**

LM...LUU 線性軸承 Linear Bearing LM□L Series

加長型

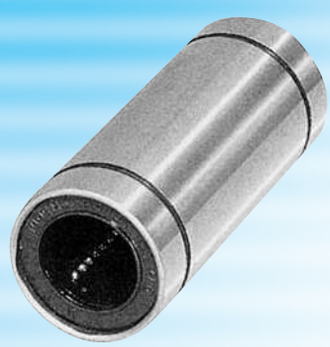

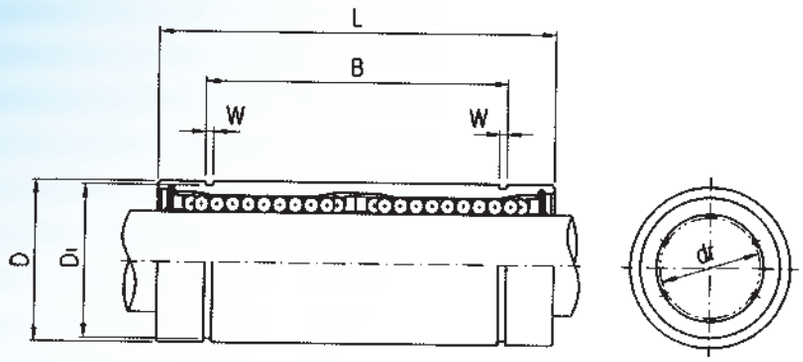

LM□L

LM□L 系列 型號	鋼珠列數	內徑 dr (mm)	內徑 公差 (μm)	外徑 D (mm)	外徑 D 公差 (μm)	長度 L (mm)	長度 L 公差 (mm)	B (mm)	B 公差 (mm)	W	D_1	重量 (g_f)	基本定格荷重 動 C (N)	基本定格荷重 靜 C_0 (N)
LM6LUU	4	6	0 −10	12	0 −13	35	0 −0.3	27	0 −0.3	1.1	11.5	16	320	520
LM8LUU	4	8		15		45		35		1.1	14.3	31	430	780
LM10LUU	4	10		19	0 −16	55		44		1.3	18	62	580	1100
LM12LUU	4	12		21		57		46		1.3	20	80	650	1200
LM13LUU	4	13		23		61		46		1.3	22	90	810	1570
LM16LUU	5	16		28		70		53		1.6	27	145	1230	2350
LM20LUU	5	20	0 −12	32	0 −19	80		61		1.6	30.5	180	1400	2750
LM25LUU	6	25		40		112	0 −0.4	82	0 −0.4	1.85	38	440	1560	3140
LM30LUU	6	30		45		123		89		1.85	43	580	2490	5490
LM35LUU	6	35	0 −15	52	0 −22	135		99		2.1	49	795	2650	6470
LM40LUU	6	40		60		154		121		2.1	57	1170	3430	8040
LM50LUU	6	50		80		192		148		2.6	76.5	3100	6080	15900
LM60LUU	6	60	0 −20	90	0 −25	211		170		3.15	86.5	3500	7650	20000

其他歐美地區常用規格，請洽本公司。

1N≒0.102kgf

SME 開口連座線性軸承

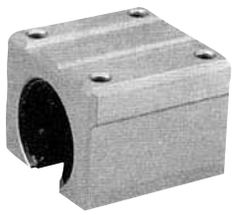

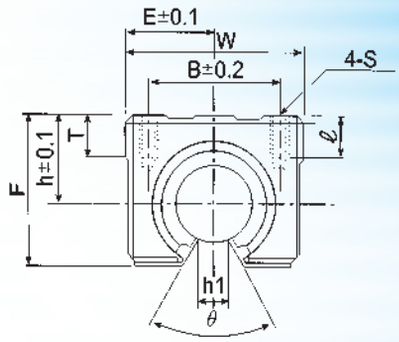

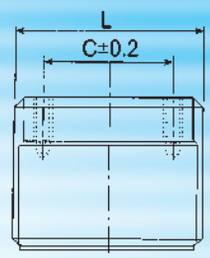

單位：mm

型號	軸徑 ø	主要尺寸 h	E	W	L	F	T	h1	θ	裝配尺寸 B	C	S	ℓ	線性軸承 型號	基本動定格荷重 C (N)	基本靜定格荷重 Co (N)	重量 gf
SME16UU	16	20	22.5	45	45	33	9	10	80°	32	30	M5	12	**LM16UU-OP**	770	1170	150
SME20UU	20	23	24	48	50	39	11	10	60°	35	35	M6	12	**LM20UU-OP**	860	1370	200
SME25UU	25	27	30	60	65	47	14	11.5	50°	40	40	M6	12	**LM25UU-OP**	980	1560	450
SME30UU	30	33	35	70	70	56	15	14	50°	50	50	M8	18	**LM30UU-OP**	1560	2740	630

1N≒0.102kgf

SME...W 開口加長型連座線性軸承

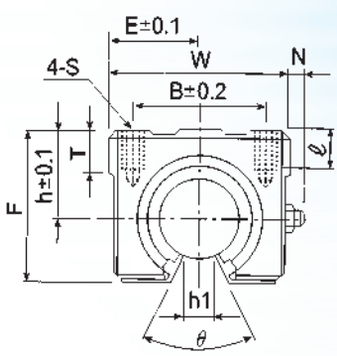

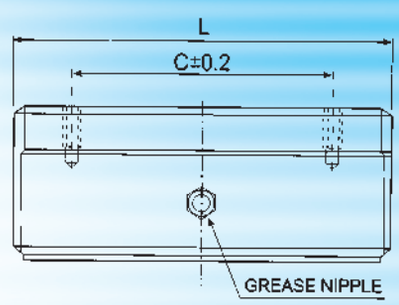

單位：mm

型號	軸徑 ø	主要尺寸 h	E	W	L	F	T	N	h1	θ	裝配尺寸 B	C	S	ℓ	線性軸承 型號	基本動定格荷重 C (N)	基本靜定格荷重 Co (N)	重量 gf
SME16WUU	16	20	22.5	45	85	33	9	8	10	80°	32	60	M5	12	**LM16UU-OPX2**	1230	2340	300
SME20WUU	20	23	24	48	95	39	11	8	10	60°	35	70	M6	12	**LM20UU-OPX2**	1400	2740	400
SME25WUU	25	27	30	60	130	47	14	8	11.5	50°	40	90	M6	12	**LM25UU-OPX2**	1560	3120	900
SME30WUU	30	33	35	70	140	56	15	8	14	50°	50	100	M8	18	**LM30UU-OPX2**	2490	5480	1,260

1N≒0.102kgf

標準法蘭型

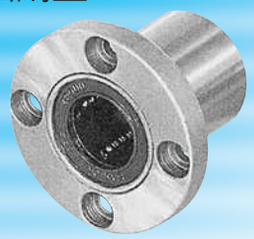

LMF

LMK

LMH

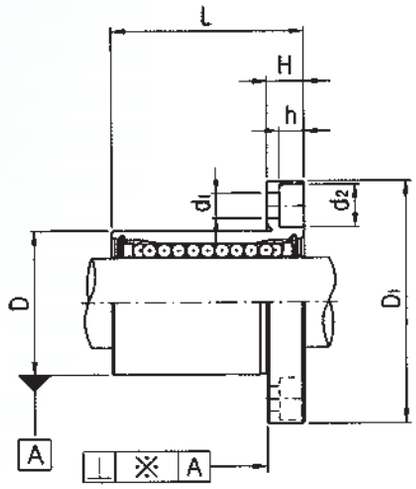

型號			鋼珠列數	重量 (g_f)	基本定格荷重		內徑	
圓形法蘭	方形法蘭	橢圓法蘭			動 C (N)	靜 C_0 (N)	dr (mm)	公差 (μm)
LMF6UU	**LMK6UU**	**LMH6UU**	4	26.5	200	260	6	0 −9
LMF8SUU	**LMK8SUU**	–	4	34	170	220	8	
LMF8UU	**LMK8UU**	**LMH8UU**	4	40	260	400	8	
LMF10UU	**LMK10UU**	**LMH10UU**	4	78	370	540	10	
LMF12UU	**LMK12UU**	**LMH12UU**	4	76	410	590	12	
LMF13UU	**LMK13UU**	**LMH13UU**	4	88	500	770	13	
LMF16UU	**LMK16UU**	**LMH16UU**	5	120	770	1170	16	
LMF20UU	**LMK20UU**	**LMH20UU**	5	180	860	1370	20	0 −10
LMF25UU	**LMK25UU**	**LMH25UU**	6	340	980	1560	25	
LMF30UU	**LMK30UU**	**LMH30UU**	6	460	1560	2740	30	
LMF35UU	**LMK35UU**	–	6	650	1660	3130	35	0 −12
LMF40UU	**LMK40UU**	–	6	1054	2150	4010	40	
LMF50UU	**LMK50UU**	–	6	2200	3820	7930	50	
LMF60UU	**LMK60UU**	–	6	2960	4700	9990	60	0 −15

其他歐美地區常用規格，請洽本公司。

1N≒0.102kgf

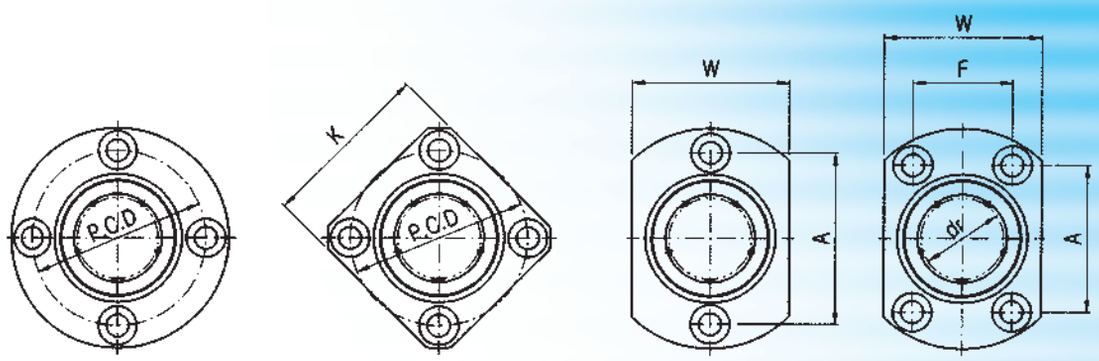

LMF LMK LMH

尺寸規格 (mm)														型號
外徑 D (mm)	公差 (μm)	長度 L (mm)	公差 (mm)	D_1 (mm)	公差 (mm)	H	PCD	K	W	A	F	直角度 (μm)	$d_1 \times d_2 \times h$	
12	0 −13	19	0 −0.2	28	0 −0.2	5	20	22	18	20	–	12	3.4×6.5×3.3	LMF/K/H 6UU
15		17		32		5	24	25	–	–	–	12	3.4×6.5×3.3	LMF/K 8SUU
15		24		32		5	24	25	21	24	–	12	3.4×6.5×3.3	LMF/K/H 8UU
19	0 −16	29		40		6	29	30	25	29	–	12	4.5×8×4.4	LMF/K/H 10UU
21		30		42		6	32	32	27	32	–	12	4.5×8×4.4	LMF/K/H 12UU
23		32		43		6	33	34	29	33	–	12	4.5×8×4.4	LMF/K/H 13UU
28		37		48		6	38	37	34	31	22	12	4.5×8×4.4	LMF/K/H 16UU
32	0 −19	42		54		8	43	42	38	36	24	15	5.5×9.5×5.4	LMF/K/H 20UU
40		59	0 −0.3	62		8	51	50	46	40	32	15	5.5×9.5×5.4	LMF/K/H 25UU
45		64		74		10	60	58	51	49	35	15	6.6×11×6.5	LMF/K/H 30UU
52	0 −22	70		82		10	67	64	–	–	–	20	6.6×11×6.5	LMF/K 35UU
60		80		96	0 −0.3	13	78	75	–	–	–	20	9×14×8.6	LMF/K 40UU
80		100		116		13	98	92	–	–	–	20	9×14×8.6	LMF/K 50UU
90	0 −25	110		134		18	112	106	–	–	–	25	11×17.5×10.8	LMF/K 60UU

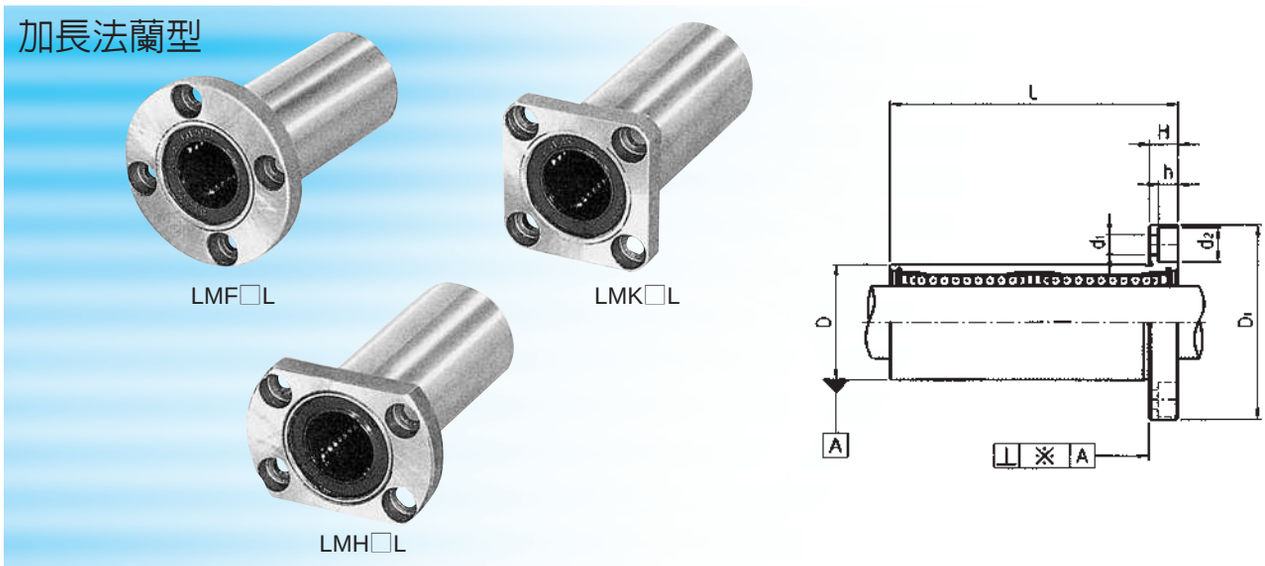

型號			鋼珠列數	重量 (g_f)	基本定格荷重		內徑	
圓形法蘭	方形法蘭	橢圓法蘭			動 C (N)	靜 C_0 (N)	dr (mm)	公差 (μm)
LMF6LUU	**LMK6LUU**	**LMH6LUU**	4	31	320	520	6	0 −10
LMF8LUU	**LMK8LUU**	**LMH8LUU**	4	53	430	780	8	
LMF10LUU	**LMK10LUU**	**LMH10LUU**	4	105	580	1100	10	
LMF12LUU	**LMK12LUU**	**LMH12LUU**	4	100	650	1200	12	
LMF13LUU	**LMK13LUU**	**LMH13LUU**	4	130	810	1570	13	
LMF16LUU	**LMK16LUU**	**LMH16LUU**	5	187	1230	2350	16	
LMF20LUU	**LMK20LUU**	**LMH20LUU**	5	260	1400	2750	20	0 −12
LMF25LUU	**LMK25LUU**	**LMH25LUU**	6	515	1560	3140	25	
LMF30LUU	**LMK30LUU**	**LMH30LUU**	6	655	2490	5490	30	
LMF35LUU	**LMK35LUU**	—	6	970	2650	6470	35	0 −15
LMF40LUU	**LMK40LUU**	—	6	1560	3430	8040	40	
LMF50LUU	**LMK50LUU**	—	6	3500	6080	15900	50	
LMF60LUU	**LMK60LUU**	—	6	4500	7650	20000	60	0 −20

其他歐美地區常用規格，請洽本公司。

1N≒0.102kgf

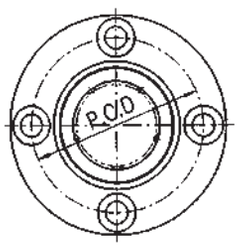

LMF....LUU

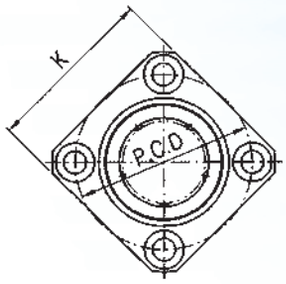

LMK....LUU

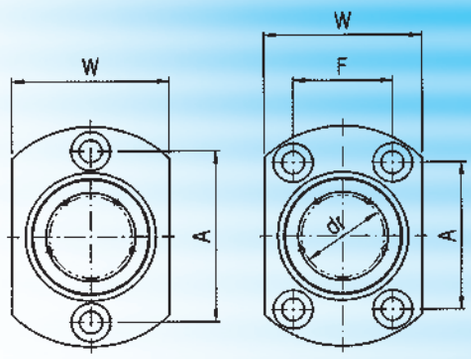

LMH....LUU

尺寸規格 (mm)														型號
外徑 D (mm)	公差 (μm)	長度 L (mm)	公差 (mm)	D_1 (mm)	公差 (mm)	H	PCD	K	W	A	F	直角度 (μm)	$d_1 \times d_2 \times h$	
12	0 −13	35	0 −0.3	28	0 −0.2	5	20	22	18	20	–	15	3.4×6.5×3.3	LMF/K/H 6LUU
15		45		32		5	24	25	21	24	–	15	3.4×6.5×3.3	LMF/K/H 8LUU
19	0 −16	55		40		6	29	30	25	29	–	15	4.5×8×4.4	LMF/K/H 10LUU
21		57		42		6	32	32	27	32	–	15	4.5×8×4.4	LMF/K/H 12LUU
23		61		43		6	33	34	29	33	–	15	4.5×8×4.4	LMF/K/H 13LUU
28		70		48		6	38	37	34	31	22	15	4.5×8×4.4	LMF/K/H 16LUU
32	0 −19	80		54		8	43	42	38	36	24	20	5.5×9.5×5.4	LMF/K/H 20LUU
40		112	0 −0.4	62		8	51	50	46	40	32	20	5.5×9.5×5.4	LMF/K/H 25LUU
45		123		74		10	60	58	51	49	35	20	6.6×11×6.5	LMF/K/H 30LUU
52	0 −22	135		82		10	67	64	–	–	–	25	6.6×11×6.5	LMF/K 35LUU
60		154		96	0 −0.3	13	78	75	–	–	–	25	9×14×8.6	LMF/K 40LUU
80		192		116		13	98	92	–	–	–	25	9×14×8.6	LMF/K 50LUU
90	0 −25	211		134		18	112	106	–	–	–	25	11×17.5×10.8	LMF/K 60LUU

標準型

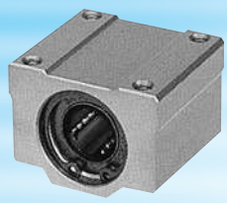

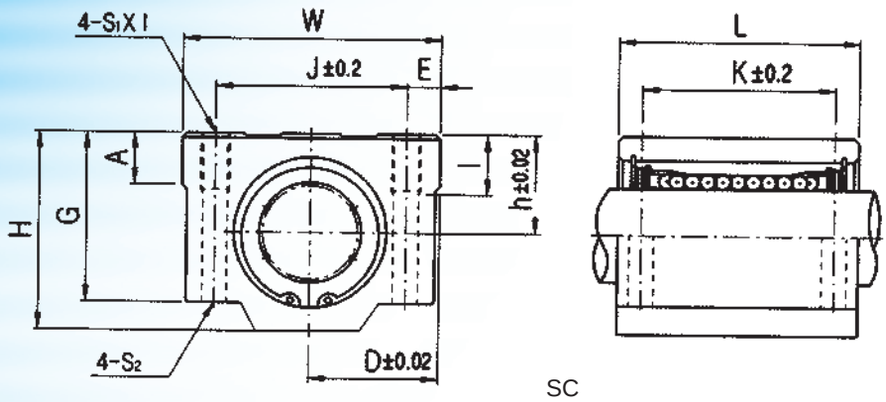

單位：mm

標準型					加長型					短型				
型號	配合軸承	基本定格荷重 動 C(N)	基本定格荷重 靜 C_0(N)	重量 (g_f)	型號	配合軸承	基本定格荷重 動 C(N)	基本定格荷重 靜 C_0(N)	重量 (g_f)	型號	配合軸承	基本定格荷重 動 C(N)	基本定格荷重 靜 C_0(N)	重量 (g_f)
SC8UU	LM8UU	260	400	56	**SC8WUU**	2×LM8UU	410	800	94	**SC8VUU**	LM8UU	260	400	36
SC10UU	LM10UU	370	540	90	**SC10WUU**	2×LM10UU	590	1080	147	**SC10VUU**	LM10UU	370	540	63
SC12UU	LM12UU	410	590	112	**SC12WUU**	2×LM12UU	650	1180	220	**SC12VUU**	LM12UU	410	590	74
SC13UU	LM13UU	500	770	123	**SC13WUU**	2×LM13UU	800	1540	245	**SC13VUU**	LM13UU	500	770	85
SC16UU	LM16UU	770	1170	189	**SC16WUU**	2×LM16UU	1230	2340	376	**SC16VUU**	LM16UU	770	1170	132
SC20UU	LM20UU	860	1370	237	**SC20WUU**	2×LM20UU	1370	2740	476	**SC20VUU**	LM20UU	860	1370	170
SC25UU	LM25UU	980	1560	555	**SC25WUU**	2×LM25UU	1560	3120	1115	**SC25VUU**	LM25UU	980	1560	405
SC30UU	LM30UU	1560	2740	685	**SC30WUU**	2×LM30UU	2490	5480	1375	**SC30VUU**	LM30UU	1560	2740	495
SC35UU	LM35UU	1660	3130	1100	**SC35WUU**	2×LM35UU	2650	6260	2200	**SC35VUU**	LM35UU	1660	3130	790
SC40UU	LM40UU	2150	4010	1600	**SC40WUU**	2×LM40UU	3440	8020	3200	**SC40VUU**	LM40UU	2150	4010	1220
SC50UU	LM50UU	3820	7930	3350	**SC50WUU**	2×LM50UU	6110	15860	6720	**SC50VUU**	LM50UU	3820	7930	2300

1N≒0.102kgf

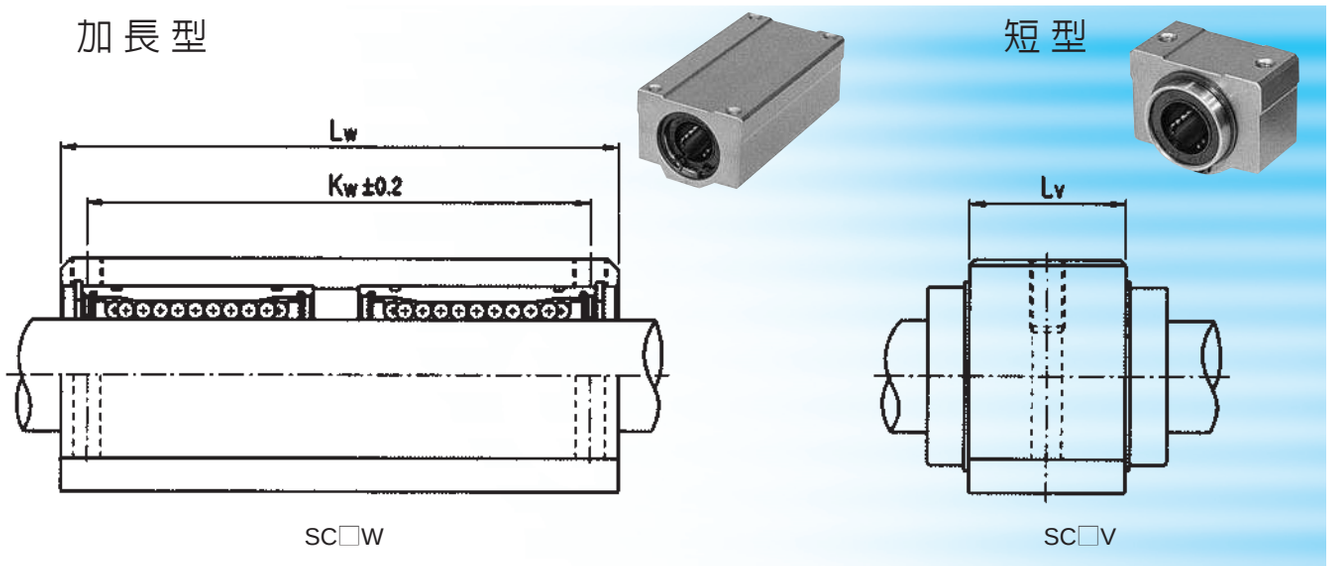

單位：mm

尺寸規格 (mm)																型號
軸徑	主要尺寸										標準型		加長型		短型	
	h	D	W	H	G	A	J	E	$S_1 \times l$	S_2	K	L	K_W	L_W	L_V	
ø 8	11	17	34	22	18	6	24	5	M4×8	3.4	18	30	42	58	15.4	**SC8UU**
ø 10	13	20	40	26	21	8	28	6	M5×10	4.3	21	35	46	68	19.5	**SC10UU**
ø 12	15	21	42	28	24	8	30.5	5.75	M5×10	4.3	26	36	50	70	20.5	**SC12UU**
ø 13	15	22	44	30	24.5	8	33	5.5	M5×10	4.3	26	39	50	75	20.5	**SC13UU**
ø 16	19	25	50	38.5	32.5	9	36	7	M5×12	4.3	34	44	60	85	23.5	**SC16UU**
ø 20	21	27	54	41	35	11	40	7	M6×12	5.2	40	50	70	96	27.4	**SC20UU**
ø 25	26	38	76	51.5	42	12	54	11	M8×18	6.8	50	67	100	130	37.4	**SC25UU**
ø 30	30	39	78	59.5	49	15	58	10	M8×18	6.8	58	72	110	140	40.9	**SC30UU**
ø 35	34	45	90	68	54	18	70	10	M8×18	6.8	60	80	120	155	45.4	**SC35UU**
ø 40	40	51	102	78	62	20	80	11	M10×25	8.6	60	90	140	175	56.4	**SC40UU**
ø 50	52	61	122	102	80	24	100	11	M10×25	8.6	80	110	160	215	68.9	**SC50UU**

SBR/SBRL 軸心式滑軌

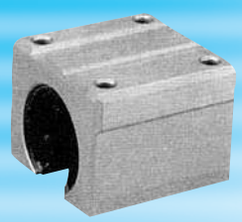

SBR　標準型

SBRL　加長型

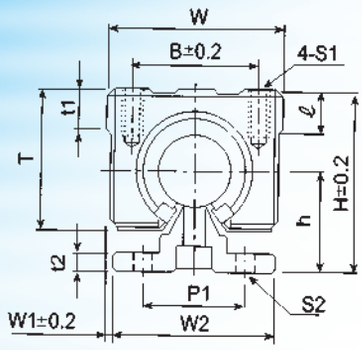

SBR　標準型

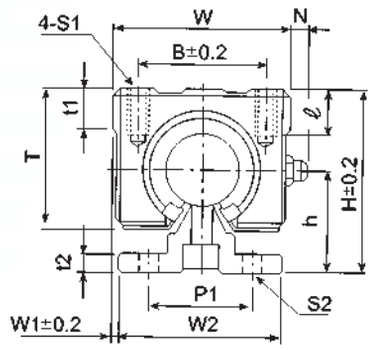

SBRL　加長型

型　號	軸 徑	組　合　尺　寸				滑　塊　尺　寸							
		H	h	W_1	W	L_1	B	C	t_1	ℓ	S_1	T	N
SBR 16	16	45	25	2.5	45	45	32	30	9	12	M5	33	–
SBRL 16						85		60					8
SBR 20	20	50	27	1.5	48	50	35	35	11	12	M6	39	–
SBRL 20						95		70					8
SBR 25	25	60	33	2.5	60	65	40	40	14	12	M6	47	–
SBRL 25						130		90					8
SBR 30	30	70	37	5	70	70	50	50	15	18	M8	56	–
SBRL 30						140		100					8

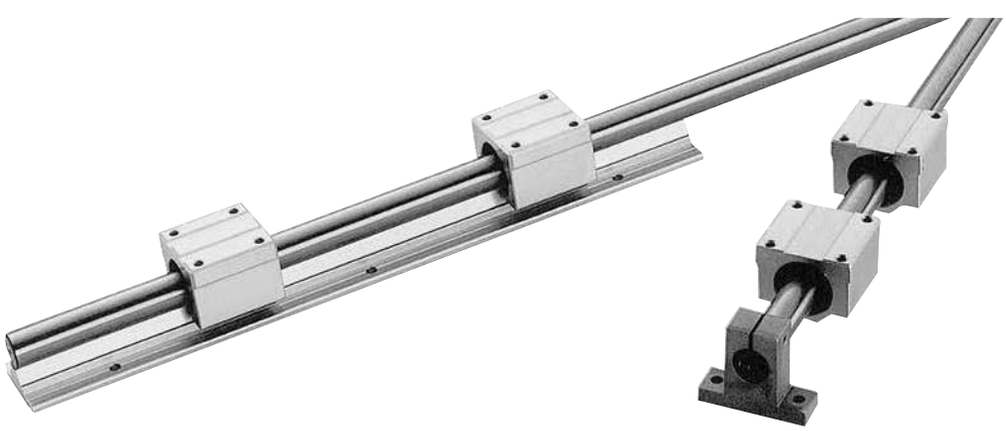

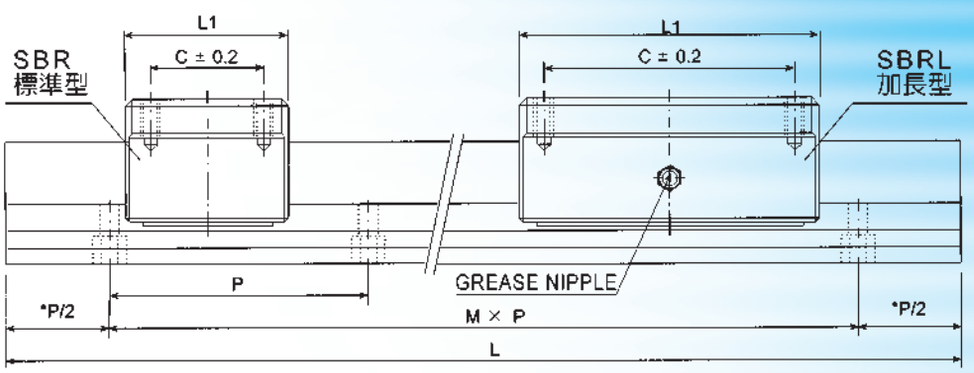

單位：mm

軌　道　尺　寸						基本動定格荷重	基本靜定格荷重
W_2	P_1	t_2	P	S_2	L（最大長度）	C (N)	C_0 (N)
40	30	5	150	5.5	3,000	770	1170
						1230	2340
45	30	5	150	5.5	6,000	860	1370
						1400	2740
55	35	6	200	6.5	6,000	980	1560
						1560	3120
60	40	7	200	6.5	6,000	1560	2740
						2490	5480

1N≒0.102kgf

規格構成例

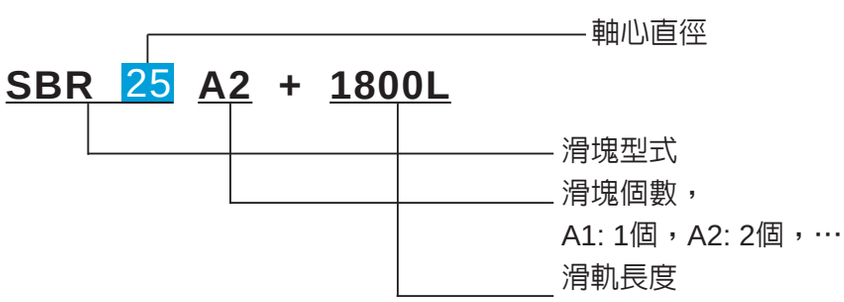

SA 軸心支持座

材質：鋁合金

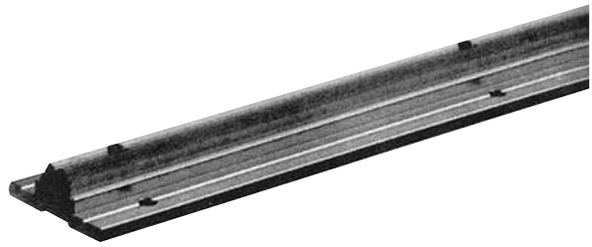

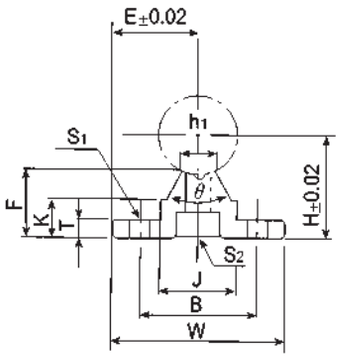

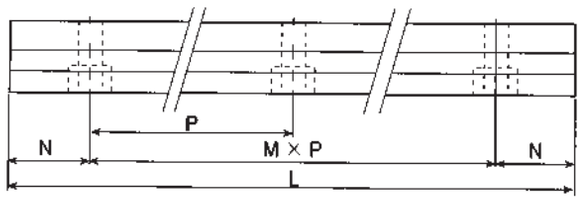

單位：mm

型　號	軸　徑	主　要　尺　寸										裝　配　尺　寸				
		H	E	W	L	F	T	K	J	h_1	θ	B	N	M×P	S_1	S_2
SA16-600	16	25	20	40	600	17.8	5	11.7	18.5	8	80°	30	75	3×150	5.5	M5用
SA20-600	20	27	22.5	45	600	17.7	5	10	19	8	50°	30	75	3×150	5.5	M6用
SA25-600	25	33	27.5	55	600	21	6	12	21.5	8	50°	35	100	2×200	6.5	M6用
SA30-600	30	37	30	60	600	22.8	7	13	26.5	10.3	50°	40	100	2×200	6.5	M8用

SH...A 軸心固定座

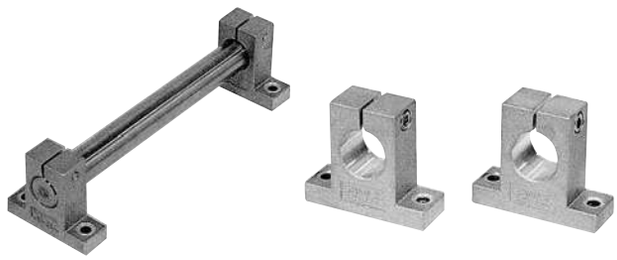

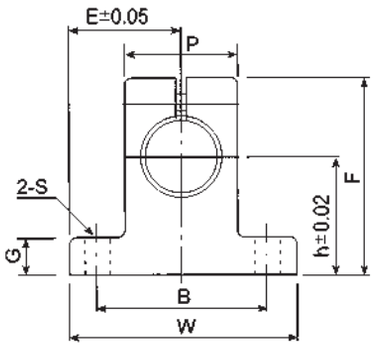

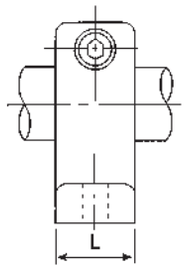

單位：mm

型　號	軸　徑	主　要　尺　寸									固定螺栓	調整螺栓	重量 g
		h	E	W	L	F	G	P	B	S			
SH 8A	8	20	21	42	14	32.8	6	18	32	5.5	M5	M4	24
SH10A	10	20	21	42	14	32.8	6	18	32	5.5	M5	M4	24
SH12A	12	23	21	42	14	37.5	6	20	32	5.5	M5	M4	30
SH13A	13	23	21	42	14	37.5	6	20	32	5.5	M5	M4	30
SH16A	16	27	24	48	16	44	8	25	38	5.5	M5	M4	40
SH20A	20	31	30	60	20	51	10	30	45	6.6	M6	M5	70
SH25A	25	35	35	70	24	60	12	38	56	6.6	M6	M6	130
SH30A	30	42	42	84	28	70	12	44	64	9	M8	M6	180
SH35A	35	50	49	98	32	82	15	50	74	11	M10	M8	270
SH40A	40	60	57	114	36	96	15	60	90	11	M10	M8	420
SH50A	50	70	63	126	40	120	18	74	100	14	M12	M12	750

SHF 軸心固定座

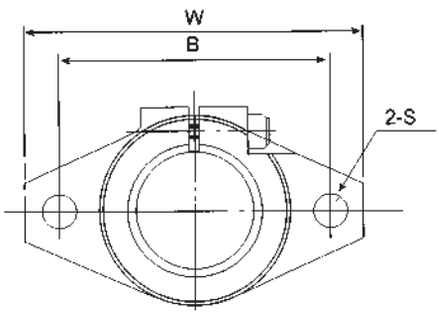

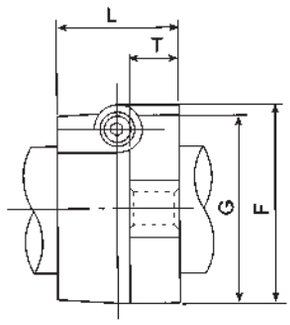

單位：mm

型　號	軸　徑	主　要　尺　寸							固定螺栓	調整螺栓	重量 g
		W	L	T	F	G	B	S			
SHF10	10	43	10	5	24	20	32	5.5	M5	M4	13
SHF12	12	47	13	7	28	25	36	5.5	M5	M4	20
SHF13	13	47	13	7	28	25	36	5.5	M5	M4	20
SHF16	16	50	16	8	31	28	40	5.5	M5	M4	27
SHF20	20	60	20	8	37	34	48	7	M6	M5	40
SHF25	25	70	25	10	42	40	56	7	M6	M5	60
SHF30	30	80	30	12	50	46	64	9	M8	M6	110
SHF35	35	92	35	14	58	50	72	12	M10	M8	380
SHF40	40	102	40	16	67	56	80	12	M10	M10	510
SHF50	50	122	50	19	83	70	96	14	M12	M12	890

SB 直線軸承Super Ball Bushing

標準型

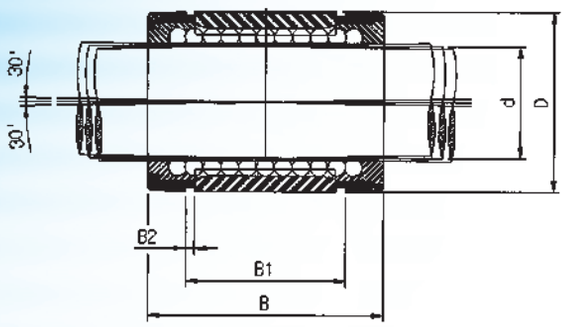

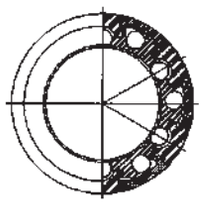

單位：mm

軸 徑 d	型 號			規 格 尺 寸				鋼 珠 列 數	基本定格荷重	
	無油封	一端油封	二端油封	D	B	B1	B2		靜 C(kgf)	動 Co(kgf)
16	SB 16	SB 16U	SB 16 UU	28	37	26.5	1.6	5	125	65
20	SB 20	SB 20U	SB 20 UU	32	42	30.5	1.6	6	235	125
25	SB 25	SB 25U	SB 25 UU	40	59	41	1.85	6	440	210
30	SB 30	SB 30U	SB 30 UU	45	64	44.5	1.85	6	490	260
40	SB 40	SB 40U	SB 40 UU	60	80	60.5	2.1	6	950	440
50	SB 50	SB 50U	SB 50 UU	80	100	74	2.6	6	1340	660

SBO 直線軸承Super Ball Bushing

開口型

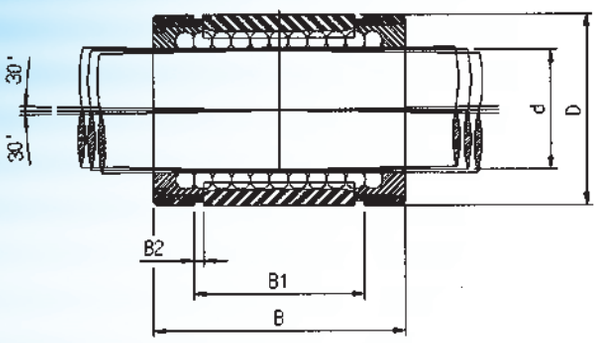

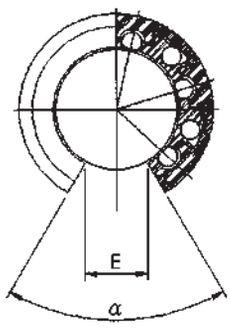

單位：mm

軸 徑 d	型 號			規 格 尺 寸					角度 α	鋼 珠 列 數	基本定格荷重	
	無油封	一端油封	二端油封	D	B	B1	B2	E			靜 C(kgf)	動 Co(kgf)
16	SBO 16	SBO 16U	SBO 16 UU	28	37	26.5	1.6	11	60°	4	140	77
20	SBO 20	SBO 20U	SBO 20 UU	32	42	30.5	1.6	11	60°	5	238	127
25	SBO 25	SBO 25U	SBO 25 UU	40	59	41	1.85	12.5	60°	5	444	214
30	SBO 30	SBO 30U	SBO 30 UU	45	64	44.5	1.85	14	60°	5	495	265
40	SBO 40	SBO 40U	SBO 40 UU	60	80	60.5	2.1	20	60°	5	960	450
50	SBO 50	SBO 50U	SBO 50 UU	80	100	74	2.6	24	60°	5	1350	670

KH 直線軸承Linear Bushing KH Series

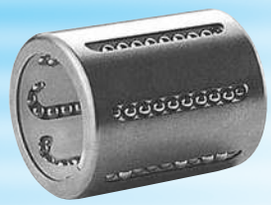

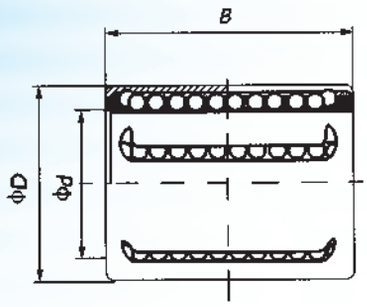

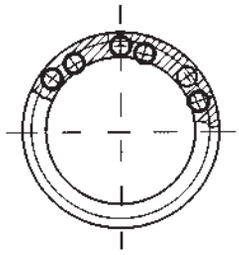

型　號	規格尺寸(mm)			基本定格荷重(N)		重　量 (g)
	軸　徑 ød	外　徑 øD	長　度 B	靜 C(N)	動 Co(N)	
KH-1026	10	17	26	500	370	14.5
KH-1228	12	19	28	620	510	18.5
KH-1428	14	21	28	620	520	20.5
KH-1630	16	24	30	800	620	27.5
KH-2030	20	28	30	950	790	32.5
KH-2540	25	35	40	1990	1670	66
KH-3050	30	40	50	2800	2700	95
KH-4060	40	52	60	4400	4450	182
KH-5070	50	62	70	5500	6300	252

1N≒0.102kgf

型號標示

KH — 型　號

Ø — 軸　徑

PP —
P＝一端附油封
PP＝兩端附油封
無記號：兩端無油封

萬向接頭系列

NC 兩節式經濟型萬向接頭

NC - ※※ - 00A

附屬品：強力銷、固定銷各1支、扣環2個
追加工不可

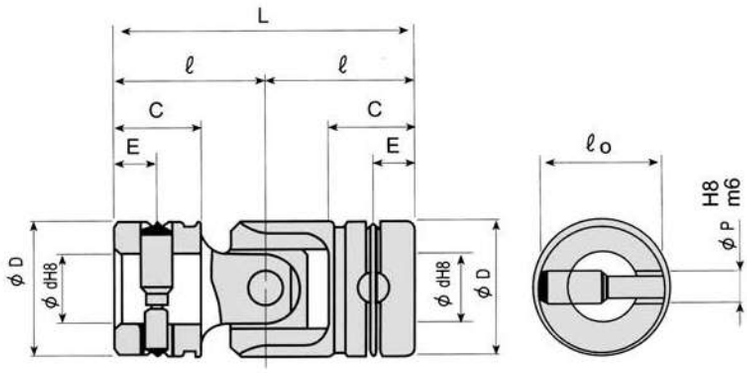

NC - ※※ - 01A

附屬品：
強力銷1支、扣環2個
追加工不可

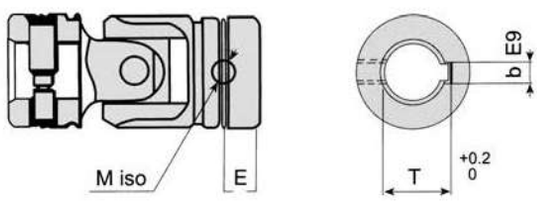

NC - ※※ - 02A

附屬品：
扣環2個
追加工不可

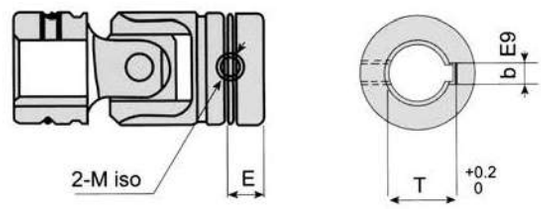

NC - ※※ - 05A

手動專用無熱處理
追加工可能

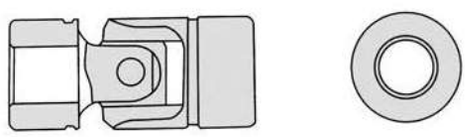

NC - ※※ - ※※C

附防塵套
已充填油脂
訂購時請預先說明

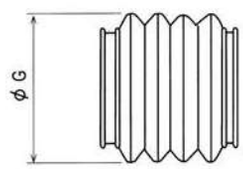

單位：mm

尺寸 / 型號	d	D	C	E	ℓ	L	P	ℓ0	b	T	M	G
NC-06-※※※	6	12	9	4.5	15.5	31	3	10	–	–	–	–
NC-08-※※※	8	15	10	5	18	36	3.5	12.5	–	–	–	25
NC-10-※※※	10	20	12	6	21	42	4.5	16.5	–	–	–	32
NC-12-※※※	12	23	15	7.5	26	52	5	20.5	4	13.5	5	35
NC-14-※※※	14	26	17	8.5	29.5	59	5.8	23	5	16	6	40
NC-16-※※※	16	30	22	11	37	74	6.5	26.5	5	18	6	46
NC-18-※※※	18	33	23.5	11.75	40.5	81	7	28.5	5	20	6	52
NC-20-※※※	20	36	25	12.5	43.5	87	8	31.5	5	22	6	58
NC-25-※※※	25	44	30	15	52.5	105	10	38.5	7	28	8	68
NC-30-※※※	30	51	35	17.5	61	122	11.5	44	7	33	8	82

註：未標示的尺寸與NC-※※-00A相同

NC型無貯油設計，可使用防塵套（內充油脂），初期運轉時須定期給油，給油時在接頭部外圍塗布油脂，油脂以#90潤滑油較好。

ND 三節式經濟型萬向接頭

ND - ※※ - 00A

附屬品：強力銷、固定銷各1支、扣環2個
追加工不可

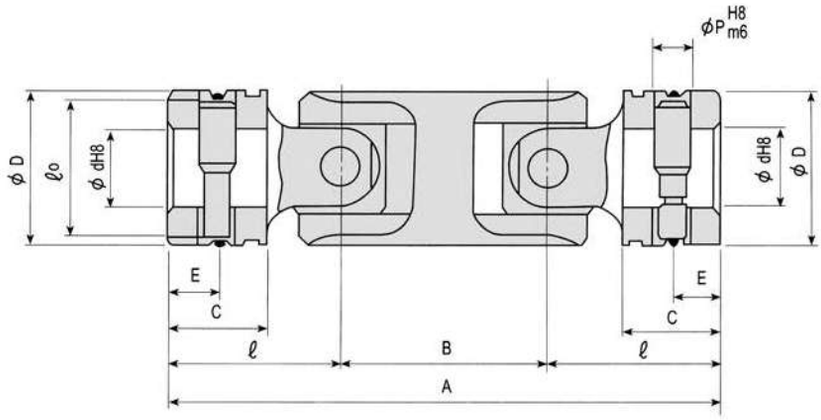

ND - ※※ - 01A

附屬品：
強力銷1支、扣環2個
追加工不可

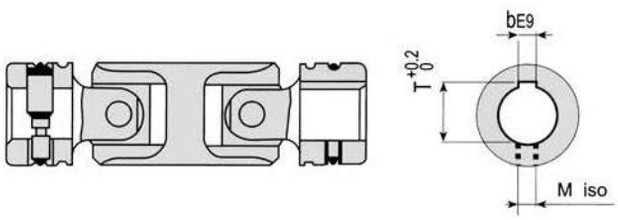

ND - ※※ - 02A

附屬品：
扣環2個
追加工不可

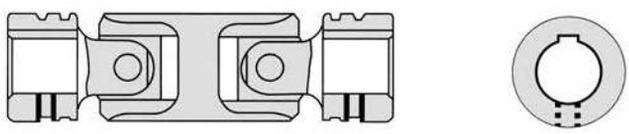

ND - ※※ - 05A

手動專用無熱處理
追加工可能

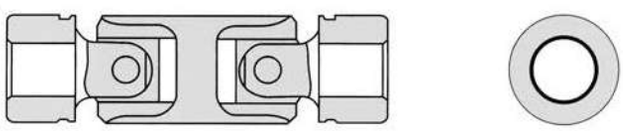

ND - ※※ - ※※C

附防塵套
已充填油脂
訂購時請預先說明

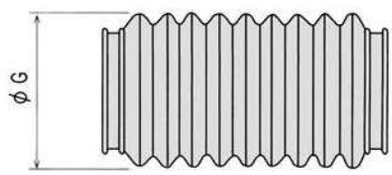

單位：mm

尺寸 / 型號	d	D	C	E	ℓ	B	A	P	ℓ0	b	T	M	G
NC-06-※※※	6	12	9	4.5	15.5	18.5	49.5	3	10	–	–	–	–
NC-08-※※※	8	15	10	5	18	22	58	3.5	12.5	–	–	–	25
NC-10-※※※	10	20	12	6	21	25.5	67.5	4.5	16.5	–	–	–	32
NC-12-※※※	12	23	15	7.5	26	31	83	5	20.5	4	13.5	5	35
NC-14-※※※	14	26	17	8.5	29.5	35.5	94.5	5.8	23	5	16	6	40
NC-16-※※※	16	30	22	11	37	43.5	117.5	6.5	26.5	5	18	6	46
NC-18-※※※	18	33	23.5	11.75	40.5	48	129	7	28.5	5	20	6	52
NC-20-※※※	20	36	25	12.5	43.5	52	139	8	31.5	5	22	6	58
NC-25-※※※	25	44	30	15	52.5	63	168	10	38.5	7	28	8	68
NC-30-※※※	30	51	35	17.5	61	73	195	11.5	44	7	33	8	82

註：未標示的尺寸與ND-※※-00A相同

ND型無貯油設計，可使用防塵套（內充油脂），初期運轉時須定期給油，給油時在接頭部外圍塗布油脂，油脂以#90潤滑油較好。

SC 兩節式精密型萬向接頭

SC-※※-00A

附屬品：強力銷、固定銷各1支、扣環2個
追加工不可

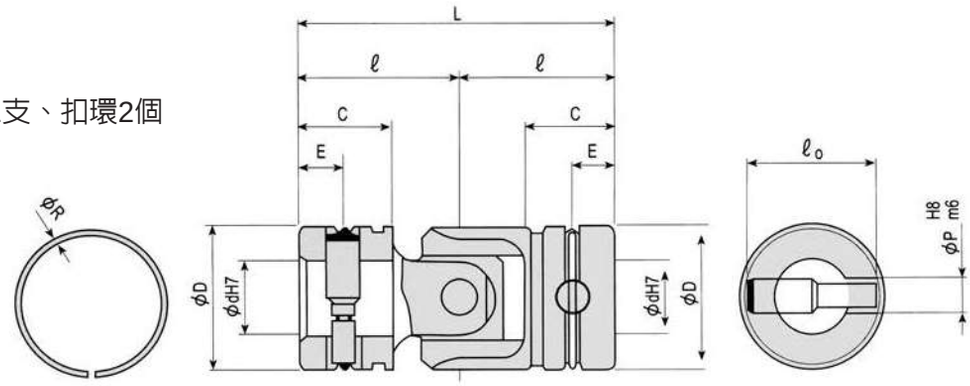

SC-※※-01A

附屬品：
強力銷1支、扣環2個
追加工不可

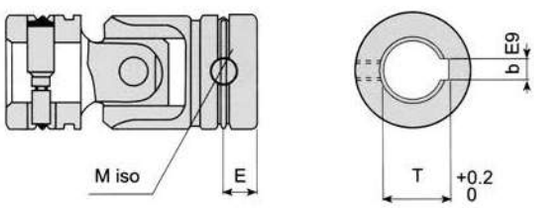

SC-※※-02A

附屬品：
扣環2個
追加工不可

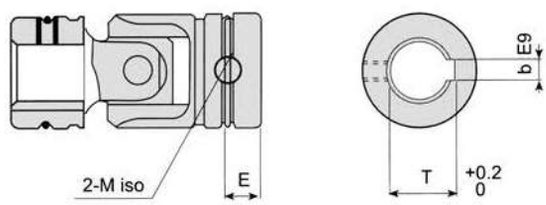

單位：mm

尺寸 / 型號	d	D	C	E	ℓ	L	P	ℓ0	b	T	M	G
SC-03-00A	3	6	9	2.5	13	26	1	5	–	–	–	–
SC-04-00A	4	8	7	4	12	24	1.5	6.8	–	–	–	–
SC-05-00A	5	10	9	5	15	30	2	8.7	–	–	–	–
SC-06-※※※	6	12	9	4.5	15.5	31	3	10	–	–	–	–
SC-08-※※※	8	15	10	5	18	36	3.5	12.5	3	9.5	–	25
SC-10-※※※	10	20	12	6	21	42	4.5	16.5	4	11.5	–	32
SC-12-※※※	12	23	15	7.5	26	52	5	20.5	4	13.5	5	35
SC-14-※※※	14	26	17	8.5	29.5	59	5.8	23	5	16	5	40
SC-16-※※※	16	30	22	11	37	74	6.5	26.5	5	18	6	46
SC-18-※※※	18	33	23.5	11.75	40.5	81	7	28.5	5	20	6	52
SC-20-※※※	20	36	25	12.5	43.5	87	8	31.5	5	22	6	58
SC-22-※※※	22	40	27	13.5	47	94	9	34.5	7	25	6	62
SC-25-※※※	25	44	30	15	52.5	105	10	38.5	7	28	8	68
SC-30-※※※	30	51	35	17.5	61	122	11.5	44	7	33	8	82
SC-35-※※※	35	59	40	20	70	140	13	52	10	38.5	10	90
SC-40-※※※	40	67	45	22.5	78.5	157	14.5	60	10	43.5	10	100
SC-45-※※※	45	75	50	25	88	176	16	68	12	48.5	10	110
SC-50-※※※	50	83	55	27.5	95.7	191.4	17.5	76	12	53.5	10	120
SC-60-88A	60	98	70	–	118	236	–	–	12	65	12	140

註：未標示的尺寸與SC-※※-00A相同

SD 三節式精密型萬向接頭

SD - ※※ - 00A

附屬品：強力銷、固定銷各1支、扣環2個
追加工不可

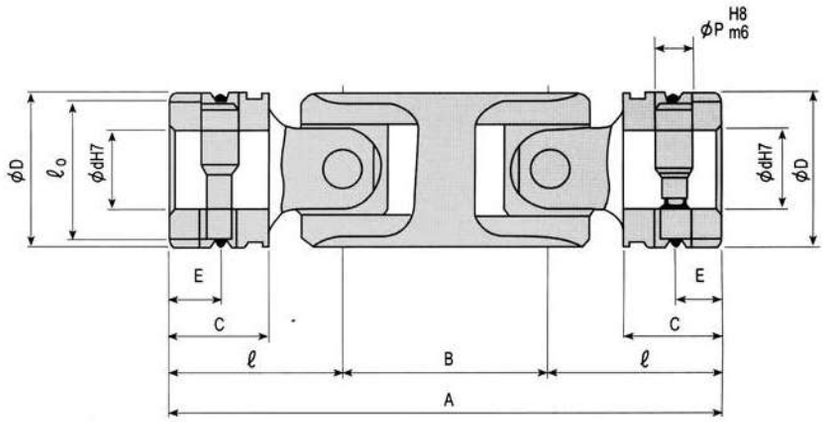

SD - ※※ - 01A

附屬品：
強力銷1支、扣環2個
追加工不可

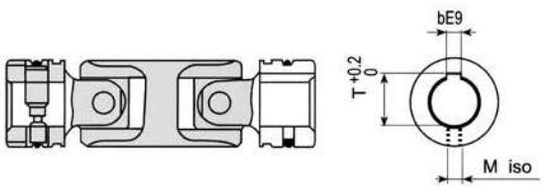

SD - ※※ - 02A

附屬品：
扣環2個
追加工不可

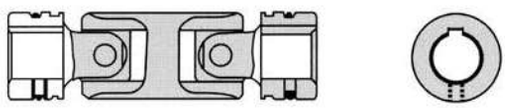

SD - ※※ - ※※C

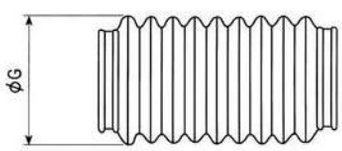

若須附防塵套時請預先註明
ø35以上的規格為蛇復套防塵套內已裝有油脂

單位：mm

尺寸 / 型號	d	D	C	E	ℓ	B	A	P	ℓ0	b	T	M	G	重量(g) Weight
SD-06-※※※	6	12	9	4.5	15.5	18.5	49.5	3	10	–	–	–	–	30
SD-08-※※※	8	15	10	5	18	22	58	3.5	12.5	3	9.5	3	26	50
SD-10-※※※	10	19	12	6	21	25.5	67.5	4.5	16.5	4	11.5	5	32	95
SD-12-※※※	12	23	15	7.5	26	31	83	5	20.5	4	13.5	5	36	180
SD-14-※※※	14	26	17	8.5	29.5	35.5	94.5	5.8	23	5	16	6	40	250
SD-16-※※※	16	30	22	11	37	43.5	117.5	6.5	26.5	5	18	6	46	410
SD-18-※※※	18	33	23.5	11.75	40.5	48	129	7	28.5	5	20	6	52	550
SD-20-※※※	20	36	25	12.5	43.5	52	139	8	31.5	5	22	6	58	690
SD-22-※※※	22	40	27	13.5	47	56	150	9	34.5	7	25	6	62	940
SD-25-※※※	25	44	30	15	52.5	63	168	10	38.5	7	28	8	68	1240
SD-30-※※※	30	51	35	17.5	61	73	195	11.5	44	7	33	8	82	1775
SD-35-※※※	35	59	40	20	70	84	224	13	52	10	38.5	10	90	3180
SD-40-※※※	40	67	45	22.5	78.5	94	251	14.5	60	10	43.5	10	100	4150
SD-45-※※※	45	75	50	25	88	106	282	16	68	12	48.5	10	110	6225
SD-50-※※※	50	83	55	27.5	95.7	113	304.4	17.5	76	12	53.5	10	120	7750

SP 附中間栓槽軸萬向接頭

中間軸為栓槽軸，變位時滑動較容易。
利用F空間，在固定的裝配間距內，拆卸容易。
標準品使用SC型萬向接頭。
類似下列情況，請預先洽詢並附略圖訂 。
a. 伸縮量大時。
b. 高速迴轉等待特別要求精度時。
c. 使用SC型以外的接頭時。
d. 多個的栓槽軸間須具互換性時。

標準品 SP-※※-00A

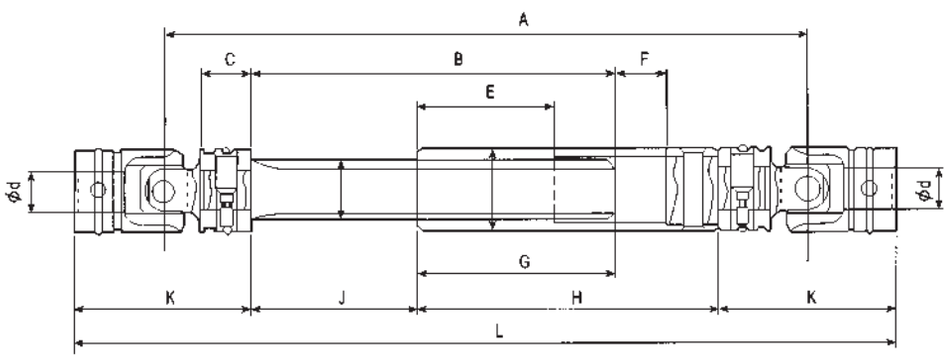

- 栓槽軸與套筒聯接時請將兩端→←對正再接合
- 通常使用時是將套筒端與驅動端聯接。

單位：mm

尺寸 / 型號	d	A	B	C	D	d_1 栓槽軸齒型	E	F	G	H	J	K	L	伸縮	X	Y
SP-08-00A	8	127	65	10	17	漸開線齒型 大徑10m=0.75z=11	20	11	39	65	26	36	163	$^{+19}_{-11}$	100	—
SP-10-00A	10	135	65	12	17	漸開線齒型 大徑10m=0.75z=11	20	13	37	65	28	42	177	$^{+17}_{-13}$	100	—
SP-12-00A	12	173	88	15	23	16x13x3.5-6	40	16	56	89	32	52	225	$^{+16}_{-16}$	195	285
SP-14-00A	14	181	87	17	23	16x13x3.5-6	40	18	54	89	33	59	240	$^{+14}_{-18}$	195	285
SP-16-00A	16	234	115	22	30	20x16x4-6	40	23	75	120	40	74	308	$^{+35}_{-23}$	110	230
SP-18-00A	18	246	115	23.5	30	20x16x4-6	40	26.5	70	120	45	81	327	$^{+30}_{-26.5}$	110	230
SP-20-00A	20	257	118	25	36	22x18x5-6	40	27	73	125	45	87	344	$^{+33}_{-27}$	115	260
SP-22-00A	22	266	115	27	40	25x21x5-6	40	30	68	125	47	94	360	$^{+28}_{-30}$	105	270
SP-25-00A	25	300	133	30	44	28x23x6-6	45	32	83	145	50	105	405	$^{+38}_{-32}$	235	410
SP-30-00A	30	342	145	35	51	32x26x6-6	50	40	85	160	60	122	464	$^{+35}_{-40}$	170	375
SP-35-00A	35	375	150	40	59	38x32x8-6	50	45	85	170	65	140	515	$^{+35}_{-45}$	160	395
SP-40-00A	40	417	165	45	67	42x36x8-6	60	50	95	190	70	157	574	$^{+35}_{-50}$	140	410
SP-45-00A	45	461	180	50	75	45x41x8-8	70	55	105	210	75	176	637	$^{+35}_{-55}$	120	420
SP-50-00A	50	505.6	199.2	55	83	52x46x9-8	80	60	115	230	84.2	191.4	697	$^{+35}_{-60}$	95	430

(註)伸縮欄的(—)尺寸為拆卸的空間F

標準品的型號

附防塵套的名稱SP－※※－※※C

SP－※※－00A

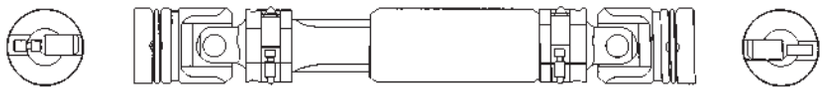

SP－※※－01A

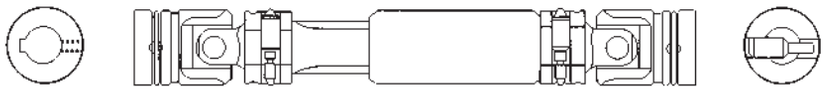

SP－※※－02A

SP－※※－08A
ø8的尺寸無鍵槽

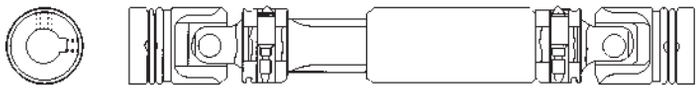

SP－※※－88A
ø8的尺寸無鍵槽

標準品以外的規格

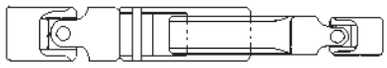

準備詢價時請附略圖

1. 想取較標準品短時
   - 請以全長L
   - a. 拆卸用空間F不要而取消。
   - b. 切短B、G、H、J的尺寸。
   - c. 將套筒與傳動軛熔接。

2. 想取較標準品長時
   - 請以全長L
   - a. ≦L＋X時
     栓槽軸的加長
   - b. L＋X至L＋Y時
     以連結銷加長
   - c. ≦L＋Y時
     以空心管加長

3. 左右的萬向接頭規格變更時
   以栓槽軸側做變更為較小規格。

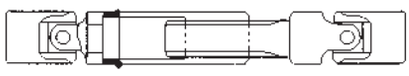

4. 欲使用標準規格以外的SC型時
   變更兩端的傳動軛。

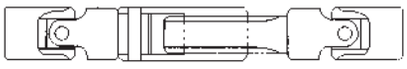

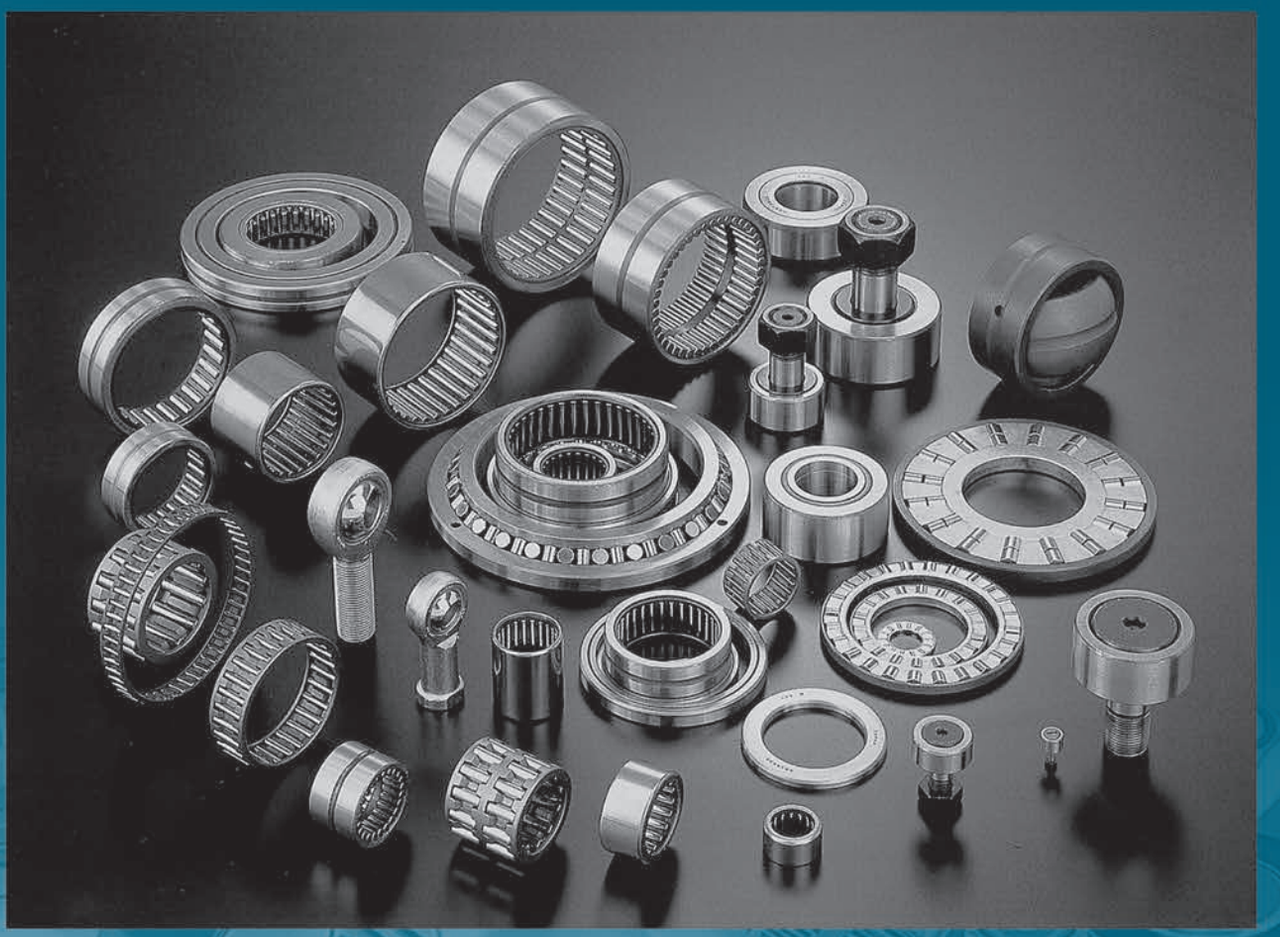

滾珠、滾針軸承系列

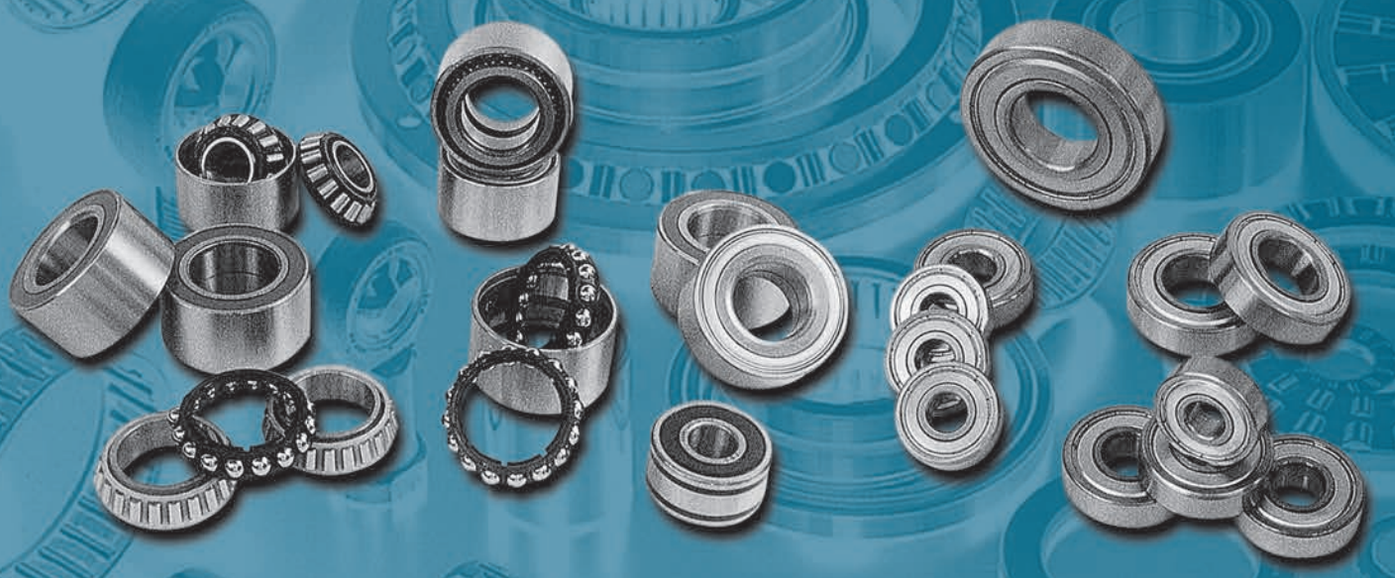

Pillow Bearing 連座軸承

UC 200			UC 300			UK 200 + 套筒			UK 300 + 套筒		
	mm	in		mm	in		mm	in		mm	in
201	12		305-14		7/8	205+HE		3/4	305+HE		3/4
201-8		1/2	305	25		205+H	20		305+H	20	
202	15		305-16		1	206+HS		7/8	306+H	25	
202-10		5/8	306-18		1 1/8	206+H	25		306+HE		1
203	17		306	30		206+HE		1	307+HS		1 1/8
204-12		3/4	307-20		1 1/4	207+HS		1 1/8	307+H	30	
204	20		307-22		1 3/8	207+H	30		308+HE		1 1/4
205-14		7/8	307	35		208+HE		1 1/4	308+HS		1 3/8
205	25		308-24		1 1/2	208+HS		1 3/8	308+H	35	
205-16		1	308	40		208+H	35		309+HE		1 1/2
206-18		1 1/8	309-26		1 5/8	209+HE		1 1/2	309+H	40	
206	30		309-28		1 3/4	209+H	40		309+HS		1 5/8
207-20		1 1/4	309	45		209+HS		1 3/8	310+HE		1 3/4
207-22		1 3/8	310-30		1 7/8	210+HE		1 3/4	310+H	45	
207	35		310	50		210	45		311+HS		1 7/8
208-24		1 1/2	311-32		2	211+HS		1 7/8	311+H	50	
208	40		311-34		2 1/8	211+H	50		311+HE		2
209-26		1 5/8	311	55		211+HE		2	312+HS		2 1/8
209-28		1 3/4	312-36		2 1/4	212+HE		2 1/16	312+H	55	
209	45		312-38		2 3/8	212+H	55		313+HE		2 1/4
210-30		1 7/8	312	60		212+HS		2 1/8	313+H	60	
210	50		313-40		2 1/2	213+HE		2 1/4	313+HS		2 3/8
211-32		2	313	65		213+H	60		315+HE		2 1/2
211	55		314-44		2 3/4	213+HS		2 3/8	315+H	65	
212-36		2 1/4	314	70		215+HE		2 1/2	316+HE		2 3/4
212-38		2 3/8	315	75		215+H	65		316+H	70	
212	60		315-48		3	216+HE		2 3/4	317+H	75	
213-40		2 1/2	316	80		216+H	70		317+HE		3
213	65		317	85		217+HE		3	318+HS		3 1/8
214-44		2 3/4	318	90		217+H	75		318+H	80	
214	70		319	95		218+HS		3 1/8	319+HE		3 1/4
215	75		320	100		218+H	80		319+H	85	
215-48		3	321	105					320+HE		3 1/2
216	80		322	110					320+H	90	
217	85		324	120					322+H	100	
218-56		3 1/2							322+HE		4
218	90								324+H	110	
									326+H	115	

UP 000
UP 900

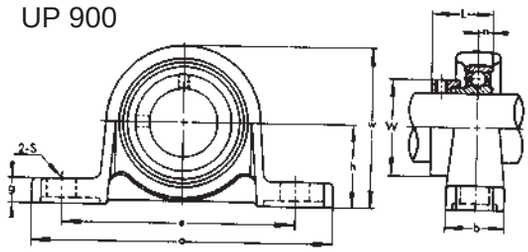

規格	軸徑 (mm)	主要寸法 mm										固定螺絲
		h	a	e	b	s	g	w	L	n	W	
UP000	10	18	67	53	16	7	6	35	17.5	4	17	M6
UP001	12	19	71	56	16	7	6	38	17.5	4	19	M6
UP002	15	22	80	63	16	7	7	43	18.5	4.5	22	M6
UP003	17	24	85	67	18	7	7	47	20.5	5	25	M6
UP004	20	28	100	80	20	10	9	55	24.5	6	30	M8
UP005	25	32	112	90	20	10	10	62	25.5	6	36	M8
UP006	30	36	132	106	26	13	11	70	26.5	6.5	42	M10
UP007	35	40	150	118	26	13	13	80	29.5	7	48	M10
UP904	20	25	90	71	18	7	8	49	17.5	4.5	28	M6
UP905	25	28	100	80	20	10	9	55	17.5	4.5	32	M8
UP906	30	32	112	90	20	10	10	62	17.5	4.5	38	M8
UP907	35	36	132	106	26	13	11	70	20.5	5	45	M10
UP908	40	40	150	118	26	13	13	80	23	6	50	M10

UFL 000
UFL 900

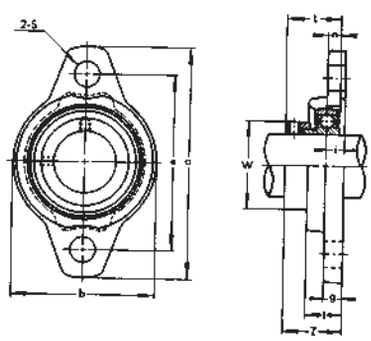

規格	軸徑 (mm)	主要寸法 mm											固定螺絲
		a	e	i	g	l	s	b	Z	L	n	W	
UFL000	10	60	45	5.5	5.5	11.5	7	36	19	17.5	4	17	M6
UFL001	12	63	48	5.5	5.5	11.5	7	38	19	17.5	4	19	M6
UFL002	15	67	53	6.5	6.5	13	7	42	20.5	18.5	4.5	22	M6
UFL003	17	71	56	7	7	14	7	46	22.5	20.5	5	25	M6
UFL004	20	90	71	8	8	16	10	55	26.5	24.5	6	30	M8
UFL005	25	95	75	8	8	16	10	60	27.5	25.5	6	36	M8
UFL006	30	112	85	9	9	18	13	70	29	26.5	6.5	42	M10
UFL007	35	122	95	10	10	20	13	80	32.5	29.5	7	48	M10
UFL904	20	75	60	7	7	14	7	48	20	17.5	4.5	28	M6
UFL905	25	90	71	8	8	16	10	55	21	17.5	4.5	32	M8
UFL906	30	95	75	8	8	16	10	60	21	17.5	4.5	38	M8
UFL907	35	112	85	9	9	18	13	70	24.5	20.5	5	45	M10
UFL908	40	122	95	10	10	20	13	80	27	23	6	50	M10

Ball Bearing 滾珠軸承

d 內徑 D 外徑 B 厚度	16000			69000			6000			6200 7200 1200 NU200 30200			6300 7300 1300 NU300 30300			6400 NU400			2200 NU2200 22200 32200			2300 NU2300 22300 32300			5200 2300			5300 3300			7000		
	d	D	B	d	D	B	d	D	B	d	D	B	d	D	B	d	D	B	d	D	B	d	D	B	d	D	B	d	D	B	d	D	B
0							10	26	8	10	30	9	10	35	11				10	30	14	10	35	17	10	30	14.3				10	26	8
1							12	28	8	12	32	10	12	37	12	12	42	13	12	32	14	12	37	17	12	32	15.9				12	28	8
2	15	32	8				15	32	9	15	35	11	15	42	13	15	52	15	15	35	14	15	42	17	15	35	15.9				15	32	9
3	17	35	8	17	30	7	17	35	10	17	40	12	17	47	14	17	62	17	17	40	16	17	47	19	17	40	17.5	17	47	22.2	17	35	10
4	20	42	8	20	37	9	20	42	12	20	47	14	20	52	15	20	72	19	20	47	18	20	52	21	20	47	20.6	20	52	22.2	20	42	12
5	25	47	8	25	42	9	25	47	12	25	52	15	25	62	17	25	80	21	25	52	18	25	62	24	25	52	20.6	25	62	25.4	25	47	12
6	30	55	9	30	47	9	30	55	13	30	62	16	30	72	19	30	90	23	30	62	20	30	72	27	30	62	23.8	30	72	30.1	30	55	13
7	35	62	9	35	55	10	35	62	14	35	72	17	35	80	21	35	100	25	35	72	23	35	80	31	35	72	26.9	35	80	34.9	35	62	14
8	40	68	9	40	62	12	40	68	15	40	80	18	40	90	23	40	110	27	40	80	23	40	90	33	40	80	30.1	40	90	36.5	40	68	15
9	45	75	10	45	68	12	45	75	16	45	85	19	45	100	25	45	120	29	45	85	23	45	100	36	45	85	30.1	45	100	39.6	45	75	16
10	50	80	10	50	72	12	50	80	16	50	90	20	50	110	27	50	130	31	50	90	23	50	110	40	50	90	30.1	50	110	44.4	50	80	16
11	55	90	11	55	80	13	55	90	18	55	100	21	55	120	29	55	140	33	55	100	25	55	120	43	55	100	33.3	55	120	49.2	55	90	18
12	60	95	11	60	85	13	60	95	18	60	110	22	60	130	31	60	150	35	60	110	28	60	130	46	60	110	36.5	60	130	53.9	60	95	18
13	65	100	11	65	90	13	65	100	18	65	120	23	65	140	33	65	160	37	65	120	31	65	140	48	65	120	38.1	65	140	58.7	65	100	18
14	70	110	13	70	100	16	70	110	20	70	125	24	70	150	35	70	180	42	70	125	31	70	150	51	70	125	39.6	70	150	63.5	70	110	20
15	75	115	13	75	105	16	75	115	20	75	130	25	75	160	37	75	190	45	75	130	31	75	160	55	75	130	41.2	75	160	68.2	75	115	20
16	80	125	14	80	110	16	80	125	22	80	140	26	80	170	39	80	200	48	80	140	33	80	170	58	80	140	44.4	80	170	88.2	80	125	22
17	85	130	14	85	120	18	85	130	22	85	150	28	85	180	41	85	210	52	85	150	36	85	180	60	85	150	49.2	85	180	73	85	130	22
18	90	140	16	90	125	18	90	140	24	90	160	30	90	190	43	90	225	54	90	160	40	90	190	64	90	160	52.3	90	190	73	90	140	22
19	95	145	16	95	130	18	95	145	24	95	170	32	95	200	45	95	240	55	95	170	43	95	200	67	95	170	55.5						
20	100	150	16	100	140	20	100	150	24	100	180	34	100	215	47	100	250	58	100	180	46	100	215	73	100	180	60.3						
21	105	160	18	105	145	20	105	160	26	105	190	36	105	225	49	105	260	60	105	190	50	105	225	80	105	190	65						
22	110	170	19	110	150	20	110	170	28	110	200	38	110	240	50	110	280	65	110	200	53	110	240	80	110	200	69.8						
24	120	180	19	120	165	22	120	180	28	120	215	40	120	260	55	120	310	72	120	215	58	120	260	86									
26	130	200	22	130	180	24	130	200	33	130	230	40	130	280	58	130	340	78	130	230	64	130	280	93									
28	140	210	22	140	190	24	140	210	33	140	250	42	140	300	62	140	360	82	140	250	68	140	300	102									
30	150	225	24	150	210	28	150	225	35	150	270	45	150	320	65	150	380	85	150	270	73	150	320	108									
32							160	240	38	160	290	48	160	340	68	160	400	88	160	290	80	160	340	114									
34							170	260	42	170	310	52	170	360	72	170	420	92	170	310	86	170	360	120									
36							180	280	46	180	320	52	180	380	75	180	440	95	180	320	86	180	380	126									
38																																	
40																																	

	23000			23100			23200			小型軸承			
	d	D	B	d	D	B	d	D	B		d	D	B
22	110	170	45	110	180	56	110	200	69.8	603	3	9	3
24	120	180	46	120	200	62	120	215	76	604	4	12	4
26	130	200	52	130	210	64	130	230	80	605	5	14	5
28	140	210	54	140	225	68	140	250	88	606	6	17	6
30	150	225	56	150	250	80	150	270	96	607	7	19	6
32	160	240	60	160	270	86	160	290	104	608	8	22	7
34	170	260	67	170	280	88	170	310	110	609	9	24	7
36	180	280	74	180	300	96	180	320	112	623	3	10	4
38	190	290	75	190	320	104	190	340	120	624	4	13	5
40	200	310	82	200	340	112	200	360	128	625	5	16	5
44	220	340	90	220	370	120	220	400	144	626	6	19	6
48	240	360	92	240	400	128	240	440	160	627	7	22	7
52	260	400	104	260	460	144	260	480	174	628	8	24	8
56	280	420	106	280	500	146	280	500	176	629	9	26	8
59	300	460	118	300	540	160	300	540	192	634	4	16	5
64	320	480	121	320	580	176	320	580	208	635	5	19	6
68	340	520	133	340	600	190							

Support Bearings

規　格	d	D	B	2B	r	r_1
20TAA04DF(DB)	20	47	15	30	1.5	0.5
25TAA06DF(DB)	25	62	15	30	1.5	0.5
30TAA06DF(DB)	30	62	15	30	1.5	0.5
35TAA07DF(DB)	35	72	15	30	1.5	0.5
40TAA07DF(DB)	40	72	15	30	1.5	0.5
40TAA09DF(DB)	40	90	20	40	1.0	1.0
45TAA10DF(DB)	45	100	20	40	1.5	0.5
50TAA10DF(DB)	50	100	20	40	1.5	0.5
55TAA12DF(DB)	55	120	20	40	1.0	1.0
60TAA12DF(DB)	60	120	20	40	1.0	1.0

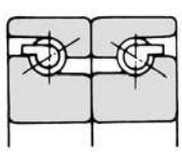

DB形

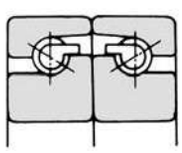

DF形

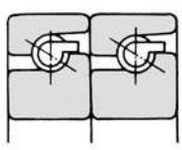

DT形

Ball Bearing 滾珠軸承

	51100			51200 53200			51300			2900			3900			900			NN3000			29400			29300		
	d	D	H	d	D	H	d	D	H	d	D	H	d	D	H	d	D	H	d	D	H	d	D	H	d	D	H
0	10	24	9	10	26	11				10	26	12				10	25	12									
1	12	26	9	12	28	11				12	28	12															
2	15	28	9	15	32	12				15	31	12				15	35	14									
3	17	30	9	17	35	12				18	35	12															
4	20	35	10	20	40	14				20	37	12				20	40	14									
5	25	42	11	25	47	15	25	52	18	25	45	14	25	52	16	25	48	15.5	25	47	16						
6	30	47	11	30	52	16	30	60	21	30	50	14	30	60	19	30	53	15.5	30	55	19						
7	35	52	12	35	62	18	35	68	24	35	55	16	35	68	22	35	62	18	35	62	20						
8	40	60	13	40	68	19	40	78	26	40	60	16	40	76	25	40	64	18	40	68	21						
9	45	65	14	45	73	20	45	85	28	45	68	16	45	85	28	45	73	22	45	75	23						
10	50	70	14	50	78	22	50	95	31	50	74	18	50	92	31	50	78	22	50	80	23						
11	55	78	16	55	90	25	55	105	35	55	78	18	55	100	33	55	88	24.5	55	90	26						
12	60	85	17	60	95	26	60	110	35	60	82	18	60	106	35	60	90	24.5	60	95	26	60	130	42			
13	65	90	18	65	100	27	65	115	36	65	90	20	65	112	36	65	100	27	64	100	26	65	140	45			
14	70	95	18	70	105	27	70	125	40	70	95	20	70	120	38	70	103	27	70	110	30	70	150	48			
15	75	100	19	75	110	27	75	135	44	75	100	20	75	128	41	75	110	27	75	115	30	75	160	51			
16	80	105	19	80	115	28	80	140	44	80	110	22	80	136	44	80	115	29	80	125	34	80	170	54			
17	85	110	19	85	125	31	85	150	49	85	115	22	85	145	47	85	125	30.5	85	130	37	85	180	58	85	150	39
18	90	120	22	90	135	35	90	155	50	90	120	22	90	155	50	90	135	30.5	90	140	37	90	190	60	90	155	39
19										95	130	25	95	165	54	95	140	32.5	95	145	37						
20	100	135	25	100	150	38	100	170	55	100	135	25	100	172	57	100	150	32.5	100	155	41	100	210	67	100	170	42
21										105	140	25	105	180	60	105	155	40	105	160	45						
22	110	145	25	110	160	38	110	190	63	110	145	25	110	190	63	110	160	40	110	170	46	110	230	73	110	190	48
24	120	155	25	120	170	39	120	210	70	120	160	27	120	210	69	120	170	43	120	180	52	120	250	78	120	210	54
26	130	170	30	130	190	45	130	225	75										130	200	53	130	270	85	130	225	58
28	140	180	31	140	200	46	140	240	80										140	210	56	140	280	85	140	240	60
30	150	190	31	150	215	50	150	250	80										150	225	60	150	300	90	150	250	60
32	160	200	31	160	225	51	160	270	87										160	240	67	160	320	95	160	270	67
34	170	215	34	170	240	55	170	280	87										170	260	74	170	340	103	170	280	67
36	180	225	34	180	250	56	180	300	95										180	280	75	180	360	109	180	300	73
38																			190			190	380	115	190	320	78
40																			200			200	400	122	200	340	85
44																			220			220	420	122	220	360	85
48																			240			240	440	122	240	380	85
52																			260			260	480	132	260	420	95
56																			280			280	520	145	280	440	95
60																			300			300	540	145	300	480	109
64																			320			320	580	155	320	500	109

Female Rod End Type 魚眼軸承

PHS_____. AR_____. _____右牙

PHS_____L. AR_____L. _____加L(左牙)

- 嵌入組合型 • Insertion type
- 油　　嘴 • With grease nipple
- 內　　牙 • Female threads
- 材　　質 • Material

主體柄：中碳鋼　Body: Carbon steel for structural use

鋼　珠：軸承鋼　Ball: SUJ-2

嵌入組合銅：合金銅　Insert: Copper alloy

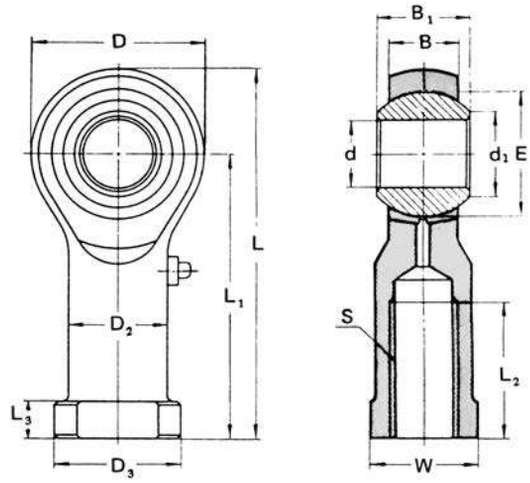

規格 NO	主要尺寸 (mm)														負荷參數			重量 Wt. 克(g)
	d	螺牙 s	D	B	B_1	d_1	L	L_3	L_1	L_2	W	D_2	D_3	E	Static radial yield allowable load (kg)	Maximum Static Load(kg) Radial	Maximum Static Load(kg) Axial	
PHS 5	5	M5×0.8	16	7	8	7.7	35	4	27	14	9	9	12	11.11	930	620	230	20
PHS 6	6	M6×1	18	7	9	9	39	5	30	14	11	10	13	12.7	1040	690	270	28
PHS 8	8	M8×1.25	22	9	12	10.4	47	5	36	17	14	12.5	16	15.88	1490	990	430	48
PHS 8B	8	M8×1.0	22	9	12	10.4	47	5	36	17	14	12.5	16	15.88	1490	990	430	48
PHS 10	10	M10×1.5	26	10.5	14	12.9	57	6.5	43	21	17	15	19	19.05	2010	1340	630	80
PHS 10B	10	M10×1.25	26	10.5	14	12.9	57	6.5	43	21	17	15	19	19.05	2010	1340	630	80
PHS 12	12	M12×1.75	30	12	16	15.4	66	6.5	50	24	19	17.5	22	22.23	2470	1650	800	115
PHS 12B	12	M12×1.25	30	12	16	15.4	66	6.5	50	24	19	17.5	22	22.23	2470	1650	800	115
PHS 12C	12	M12×1.5	30	12	16	15.4	66	6.5	50	24	19	17.5	22	22.23	2470	1650	800	115
PHS 14	14	M14×2	34	13.5	19	16.9	75	8	57	27	22	20	25	25.4	3130	2090	1070	160
PHS 14B	14	M14×1.5	34	13.5	19	16.9	75	8	57	27	22	20	25	25.4	3130	2090	1070	160
PHS 16	16	M16×2	38	15	21	19.4	83	8	64	33	22	22	27	28.58	3700	2470	1290	210
PHS 16B	16	M16×1.5	38	15	21	19.4	83	8	64	33	22	22	27	28.58	3700	2470	1290	210
PHS 18	18	M18×1.5	42	16.5	23	21.9	92	10	71	36	27	25	31	31.75	4490	2990	1620	300
PHS 20	20	M20×1.5	46	18	25	24.4	100	10	77	40	30	27.5	37	34.93	5180	3460	1890	420
PHS 22	22	M22×1.5	50	20	28	25.8	109	12	84	43	32	30	37	38.1	6100	4070	2290	500
PHS 25	25	M24×2	60	22	31	29.6	122	12	94	48	36	33.5	42	42.86	7420	4950	2830	740
PHS 25B	25	M24×1.5	60	22	31	29.6	122	12	94	48	36	33.5	42	42.86	7420	4950	2830	740
PHS 30	30	M30×2	67	26	37	34.8	143	15	110	56	41	40	50	50.8	11000	7370	3960	1150
PHS 30B	30	M30×1.5	67	26	37	34.8	143	15	110	56	41	40	50	50.8	11000	7370	3960	1150
AR 4	6.35	UNF-28	18	7	9	9	39	5	30	14	11	10	13	12.7	1040	690	270	28
AR 5	7.94	UNF-24	22	9	12	10.4	47	5	36	17	14	12.5	16	15.88	1490	990	430	48
AR 6	9.53	UNF-24	26	10.5	14	12.9	57	6.5	43	21	17	15	19	19.05	2010	1340	630	80
AR 6B	9.53	UNF-16	26	10.5	14	12.9	57	6.5	43	21	17	15	19	19.05	2010	1340	630	80
AR 8	12.7	UNF-20	30	12	16	15.4	66	6.5	50	24	19	17.5	22	22.23	2470	1650	800	115
AR 8B	12.7	UNF-12	30	12	16	15.4	66	6.5	50	24	19	17.5	22	22.23	2470	1650	800	115
AR 10	15.88	UNF-18	38	15	21	19.4	83	8	64	33	22	22	27	28.58	3700	2470	1290	210
AR 10B	15.88	UNF-11	38	15	21	19.4	83	8	64	33	22	22	27	28.58	3700	2470	1290	210
AR 12	19.05	UNF-16	46	18	25	24.4	100	10	77	40	30	27.5	37	34.93	5180	3460	1890	420
AR 12B	19.05	UNF-10	46	18	25	24.5	100	10	77	40	30	27.5	37	34.93	5180	3460	1890	420

特殊規格歡迎訂製。

Female Rod End Type 魚眼軸承

POS_____. ARE_____. _____右牙

POS_____L. ARE_____L. _____加L(左牙)

- 嵌入組合型 • Insertion type
- 油　　嘴 • With grease nipple
- 內　　牙 • Female threads
- 材　　質 • Material

主體柄：中碳鋼 Body: Carbon steel for structural use

鋼　珠：軸承鋼 Ball: SUJ-2

嵌入組合銅：合金銅 Insert: Copper alloy

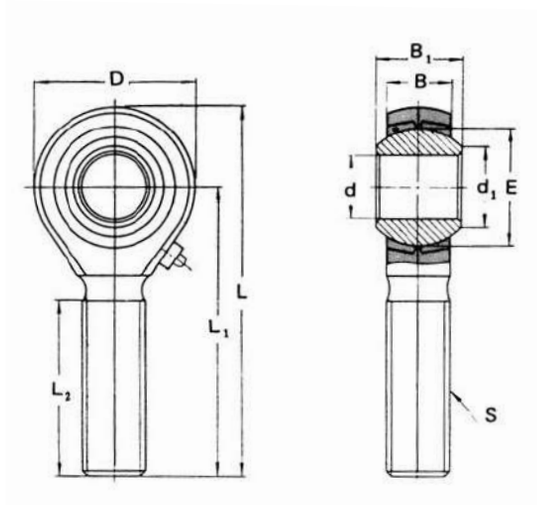

規格 NO	主要尺寸 (mm)										負荷參數			重量 Wt. 克(g)
	d	螺牙 s	D	B	B_1	d_1	L	L_1	L_2	E	Static radial yield allowable load (kg)	Maximum Static Load(kg) Radial	Maximum Static Load(kg) Axial	
POS 5	5	M5×0.8	16	7	8	7.7	41	33	20	11.11	490	330	230	20
POS 6	6	M6×1	18	7	9	9	45	36	22	12.7	690	460	270	22
POS 8	8	M8×1.25	22	9	12	10.4	53	42	25	15.88	1260	840	430	40
POS 10	10	M10×1.5	26	10.5	14	12.9	61	48	29	19.05	2010	1340	630	60
POS 10B	10	M10×1.25	26	10.5	14	12.9	61	48	29	19.05	2010	1340	630	60
POS 12	12	M12×1.75	30	12	16	15.4	69	54	33	22.23	2470	1650	800	95
POS 12B	12	M12×1.25	30	12	16	15.4	69	54	33	22.23	2470	1650	800	95
POS 14	14	M14×2	34	13.5	19	16.9	77	60	36	25.4	3130	2090	1070	140
POS 14B	14	M14×1.5	34	13.5	19	16.9	77	60	36	25.4	3130	2090	1070	140
POS 16	16	M16×2	38	15	21	19.4	85	66	40	28.58	3700	2470	1290	195
POS 16B	16	M16×1.5	38	15	21	19.4	85	66	40	28.58	3700	2470	1290	195
POS 18	18	M18×1.5	42	16.5	23	21.9	93	72	44	31.75	4490	2990	1620	270
POS 20	20	M20×1.5	46	18	25	24.4	101	78	47	34.93	5180	3460	1890	350
POS 22	22	M22×1.5	50	20	28	25.8	109	84	51	38.1	6100	4070	2290	450
POS 25	25	M24×2	60	22	31	29.6	122	94	57	42.86	7420	4950	2830	650
POS 30	30	M30×2	67	26	37	34.8	143.5	110	66	50.8	11000	7340	3960	1010
ARE 4	6.35	UNF-28	18	7	9	9	45	36	22	12.7	690	460	270	22
ARE 5	7.94	UNF-24	22	9	12	10.4	53	42	25	15.88	1260	840	430	40
ARE 6	9.53	UNF-24	26	10.5	14	12.9	61	48	29	19.05	2010	1340	630	60
ARE 6B	9.53	UNF-16	26	10.5	14	12.9	61	48	29	19.05	2010	1340	630	60
ARE 8	12.7	UNF-20	30	12	16	15.4	69	54	33	22.23	2470	1650	800	95
ARE 8B	12.7	UNF-12	30	12	16	15.4	69	54	33	22.23	2470	1650	800	95
ARE 10	15.88	UNF-18	38	15	21	19.4	85	66	40	28.58	3700	2470	1290	195
ARE 10B	15.88	UNF-11	38	15	21	19.4	85	66	40	28.58	3700	2470	1290	195
ARE 12	19.05	UNF-16	46	18	25	24.4	101	78	47	34.93	5180	3460	1890	350
ARE 12B	19.05	UNF-10	46	18	25	24.4	101	78	47	34.93	5180	3460	1890	350

DIMENSION TABLE

CYLINDRICAL OUTER RACE CF	CROWNED OUTER RACE CF..R	WEIGHT (g)	DIMENSIONS (mm)						BASIC DYNAMIC LOAD RATING (kgf)	BASIC STATIC LOAD RATING (kgf)
			d1	D	G	C	MAX. B	MAX. B1		
CF 3	–	4.3	3	10	M3x0.5	7	8	17	150	100
CF 4	–	7.4	4	12	M4x0.7	8	9	20	210	160
CF 5	–	10.3	5	13	M5x0.8	9	10	23	260	220
CF 6	CF 6 R	18.5	6	16	M6x1	11	12.2	28.2	370	370
CF 8	CF 8 R	28.5	8	19	M8x1.25	11	12.2	32.2	430	480
CF 10	CF 10 R	45	10	22	M10x1.25	12	13.2	36.2	550	700
CF 10 M	CF 10 RM	45	10	22	M10x1	12	13.2	36.2	550	700
CF 10-1	CF 10-1 R	60	10	26	M10x1.25	12	13.2	36.2	550	700
CF 10-1 M	CF 10-1 RM	60	10	26	M10x1	12	13.2	36.2	550	700
CF 12	CF 12 R	95	12	30	M12x1.5	14	15.2	40.2	810	1000
CF 12-1	CF 12-1 R	105	12	32	M12x1.5	14	15.2	40.2	810	1000
CF 16	CF 16 R	170	16	35	M16x1.5	18	19.6	52.1	1230	1870
CF 18	CF 18 R	250	18	40	M18x1.5	20	21.6	58.1	1500	2570
CF 20	CF 20 R	460	20	52	M20x1.5	24	25.6	66.1	2110	3530
CF 20-1	CF 20-1 R	385	20	47	M20x1.5	24	25.6	66.1	2110	3530
CF 24	CF 24 R	815	24	62	M24x1.5	29	30.6	80.1	3110	5370
CF 24-1	CF 24-1 R	1140	24	72	M24x1.5	29	30.6	80.1	3110	5370
CF 30	CF 30 R	1870	30	80	M30x1.5	35	37	100	4630	8680
CF 30-1	CF 30-1 R	2030	30	85	M30x1.5	35	37	100	4630	8680
CF 30-2	CF 30-2 R	2220	30	90	M30x1.5	35	37	100	4630	8680

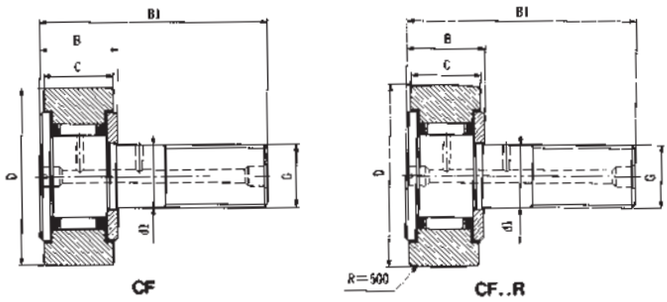

其他廠牌型號對照表

INA		SKF		FAG		MCGILL	
CYLINDRICAL OUTER RACE KR..X	CROWNED OUTER RACE KR	CYLINDRICAL OUTER RACE KR..X	CROWNED OUTER RACE KR	CYLINDRICAL OUTER RACE KR..DZ	CROWNED OUTER RACE KR	CYLINDRICAL OUTER RACE MCFR..X	CROWNED OUTER RACE MCFR
–	–	–	–	–	–	MCFR-10-X	MCFR-10
–	–	–	–	–	–	MCFR-12-X	MCFR-12
–	–	–	–	–	–	MCFR-13-X	MCFR-13
KR 16 X	KR 16	KR 16 X	KR 16	KR 16 DZ	KR 16	MCFR-16-X	MCFR-16
KR 19 X	KR 19	KR 19 X	KR 19	KR 19 DZ	KR 19	MCFR-19-X	MCFR-19
–	–	–	–	–	–	–	–
KR 22 X	KR 22	KR 22 X	KR 22	KR 22 DZ	KR 22	MCFR-22-X	MCFR-22
–	–	–	–	–	–	–	–
KR 26 X	KR 26	KR 26 X	KR 26	KR 26 DZ	KR 26	MCFR-26-X	MCFR-26
KR 30 X	KR 30	KR 30 X	KR 30	KR 30 DZ	KR 30	MCFR-30-X	MCFR-30
KR 32 X	KR 32	KR 32 X	KR 32	KR 32 DZ	KR 32	MCFR-32-X	MCFR-32
KR 35 X	KR 35	KR 35 X	KR 35	–	–	MCFR-35-X	MCFR-35
KR 40 X	KR 40	KR 40 X	KR 40	–	–	MCFR-40-X	MCFR-40
KR 52 X	KR 52	KR 52 X	KR 52	–	–	MCFR-52-X	MCFR-52
KR 47 X	KR 47	KR 47 X	KR 47	–	–	MCFR-47-X	MCFR-47
KR 62 X	KR 62	KR 62 X	KR 62	–	–	MCFR-62-X	MCFR-62
KR 72 X	KR 72	KR 72 X	KR 72	–	–	MCFR-72-X	MCFR-72
KR 80 X	KR 80	KR 80 X	KR 80	–	–	MCFR-80-X	MCFR-80
KR 85 X	KR 85	KR 85 X	KR 85	–	–	MCFR-85-X	MCFR-85
KR 90 X	KR 90	KR 90 X	KR 90	–	–	MCFR-90-X	MCFR-90

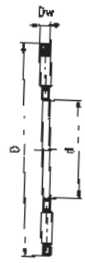

NTB

DIMENSION TABLE

其他廠牌型號對照表

NTB	WEIGHT (g)	DIMENSIONS (mm) d	D	Dw	BASIC DYNAMIC LOAD RATING (kgf)	BASIC STATIC LOAD RATING (kgf)	INA AXK	SKF AXK	FAG AXK	TORRINGTON FNT(A)
NTB 1024	3.3	10	24	2	800	2440	**AXK 1024**	AXK 1024	AXK 1024	FNT-1024
NTB 1226	3.8	12	26	2	850	2750	**AXK 1226**	AXK 1226	AXK 1226	FNT-1226
NTB 1528	4.1	15	28	2	900	3050	**AXK 1528**	AXK 1528	AXK 1528	FNT-1528
NTB 1629	4.3	16	29	2	920	3200	**–**	–	–	–
NTB 1730	4.5	17	30	2	950	3360	**AXK 1730**	AXK 1730	AXK 1730	FNT-1730
NTB 1831	4.7	18	31	2	970	3510	**–**	–	–	–
NTB 2035	6.1	20	35	2	1200	4740	**AXK 2035**	AXK 2035	AXK 2035	FNTA-2035
NTB 2542	8.2	25	42	2	1470	6600	**AXK 2542**	AXK 2542	AXK 2542	FNT-2542
NTB 3047	9.4	30	47	2	1570	7470	**AXK 3047**	AXK 3047	AXK 3047	FNTA-3047
NTB 3552	10.6	35	52	2	1670	8350	**AXK 3552**	AXK 3552	AXK 3552	FNT-3552
NTB 40603	22	40	60	3	2470	11000	**AXK 4060**	AXK 4060	AXK 4060	FNT-4060
NTB 4565	24.5	45	65	3	2640	12400	**AXK 4565**	AXK 4565	AXK 4565	FNT-4565
NTB 5070	26.5	50	70	3	2810	13700	**AXK 5070**	AXK 5070	AXK 5070	FNT-5070
NTB 5578	33.5	55	78	3	3300	17500	**AXK 5578**	AXK 5578	AXK 5578	FNT-5578
NTB 6085	38.5	60	85	3	3900	22300	**AXK 6085**	AXK 6085	AXK 6085	FNTA-6085
NTB 6590	41.5	65	90	3	4090	24100	**AXK 6590**	AXK 6590	AXK 6590	FNTA-6590
NTB 7095	61	70	95	4	4830	24900	**AXK 7095**	AXK 7095	AXK 7095	FNTA-7095
NTB 75100	65	75	100	4	4930	26100	**AXK 75100**	AXK 75100	AXK 75100	FNT-75100
NTB 80105	68.5	80	105	4	5050	27200	**AXK 80105**	AXK 80105	AXK 80105	FNTA-80105
NTB 85110	72	85	110	4	5130	28400	**AXK 85110**	AXK 85110	AXK 85110	FNTA-85110
NTB 90120	92	90	120	4	6570	40100	**AXK 90120**	AXK 90120	AXK 90120	FNTA-90120
NTB 100135	119	100	135	4	8190	55200	**AXK 100135**	AXK 100135	AXK 100135	FNTA-100135
NTB 110145	129	110	145	4	8480	59000	**AXK 110145**	AXK 110145	AXK 110145	–
NTB 120155	139	120	155	4	8960	64700	**AXK 120155**	AXK 120155	AXK 120155	–
NTB 130170	225	130	170	5	12300	85500	**AXK 130170**	AXK 130170	AXK 130170	–

AS滾針墊片

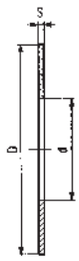

AS

DIMENSION TABLE

其他廠牌型號對照表

AS	WEIGHT (g)	DIMENSIONS (mm) d	D	S	INA AS	SKF AS	FAG AS	TORRINGTON FTRA
AS 1024	2.9	10	24	1	**AS 1024**	AS 1024	AS 1024	FTRA-1024
AS 1226	3.2	12	26	1	**AS 1226**	AS 1226	AS 1226	FTRA-1226
AS 1528	3.4	15	28	1	**AS 1528**	AS 1528	AS 1528	FTRA-1528
AS 1629	3.6	16	29	1	**–**	–	–	–
AS 1730	3.7	17	30	1	**AS 1730**	AS 1730	AS 1730	FTRA-1730
AS 1831	3.9	18	31	1	**–**	–	–	–
AS 2035	5	20	35	1	**AS 2035**	AS 2035	AS 2035	FTRA-2035
AS 2542	6.9	25	42	1	**AS 2542**	AS 2542	AS 2542	FTRA-2542
AS 3047	7.9	30	47	1	**AS 3047**	AS 3047	AS 3047	FTRA-3047
AS 3552	8.9	35	52	1	**AS 3552**	AS 3552	AS 3552	FTRA-3552
AS 4060	12.1	40	60	1	**AS 4060**	AS 4060	AS 4060	FTRA-4060
AS 4565	13.3	45	65	1	**AS 4565**	AS 4565	AS 4565	FTRA-4565
AS 5070	14.5	50	70	1	**AS 5070**	AS 5070	AS 5070	FTRA-5070
AS 5578	18.5	55	78	1	**AS 5578**	AS 5578	AS 5578	FTRA-5578
AS 6085	22	60	85	1	**AS 6085**	AS 6085	AS 6085	FTRA-6085
AS 6590	23.5	65	90	1	**AS 6590**	AS 6590	AS 6590	FTRA-6590
AS 7095	25	70	95	1	**AS 7095**	AS 7095	AS 7095	FTRA-7095
AS 75100	26.5	75	100	1	**AS 75100**	AS 75100	AS 75100	FTRA-75100
AS 80105	28	80	105	1	**AS 80105**	AS 80105	AS 80105	FTRA-80105
AS 85110	29.5	85	110	1	**AS 85110**	AS 85110	AS 85110	FTRA-85110
AS 90120	38	90	120	1	**AS 90120**	AS 90120	AS 90120	FTRA-90120
AS 100135	50	100	135	1	**AS 100135**	AS 100135	AS 100135	FTRA-100135

Needle Bearing TLA...Z滾針軸承

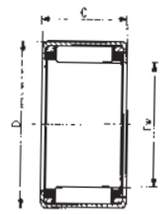

DIMENSION TABLE

其他廠牌型號對照表

OPEN END TLA..Z	WEIGHT (g)	DIMENSIONS (mm) Fw	D	C	BASIC DYNAMIC LOAD RATING (kgf)	BASIC STATIC LOAD RATING (kgf)	USABLE INNER RACE IRT	INA HK	SKF HK	FAG HK	TORRINGTON FJ
TLA 48 ZN	1.54	4	8	8	170	130	–	HK 0408 TN	HK 0408 TN	HK 0408 TN	FJV-48
TLA 59 Z	1.9	5	9	9	190	160	–	HK 0509	HK 0509	HK 0509	FJV-59
TLA 69 Z	2.2	6	10	9	210	190	–	HK 0609	HK 0609	HK 0609	FJ-69
TLA 79 Z	2.5	7	11	9	250	250	–	HK 0709	HK 0709	HK 0709	FJV-79
TLA 810 Z	3.1	8	12	10	340	370	–	HK 0810	HK 0810	HK 0810	FJV-810
TLA 910 Z	3.4	9	13	10	360	410	–	HK 0910	HK 0910	HK 0910	FJV-910
TLA 912 Z	4	9	13	12	450	560	–	HK 0912	HK 0912	HK 0912	-
TLA 1010 Z	3.7	10	14	10	390	480	IRT 710	HK 1010	HK 1010	HK 1010	FJV-1010
TLA 1012 Z	4.4	10	14	12	500	660	IRT 712	HK 1012	HK 1012	HK 1012	FJV-1012
TLA 1015 Z	5.5	10	14	15	650	920	IRT 715	HK 1015	HK 1015	HK 1015	-
TLA 1210 Z	4.3	12	16	10	440	590	IRT 810	HK 1210	HK 1210	HK 1210	FJV-1210
TLA 1212 Z	8.6	12	18	12	650	760	IRT 812	HK 1212	HK 1212	HK 1212	FJHV-1212
TLA 1312 Z	9.2	13	19	12	690	830	IRT 1012	HK 1312	HK 1312	HK 1312	FJ-1312
TLA 1412 Z	9.8	14	20	12	720	900	IRT 1012-2	HK 1412	HK 1412	HK 1412	FJV-1412
TLA 1416 Z	13.2	14	20	16	910	1220	IRT 1016-2	-	-	-	-
TLA 1512 Z	10.4	15	21	12	750	970	IRT 1212	HK 1512	HK 1512	HK 1512	FJV-1512
TLA 1516 Z	14	15	21	16	950	1310	IRT 1216	HK 1516	HK 1516	HK 1516	FJ-1516
TLA 1522 Z	19.1	15	21	22	1390	2130	IRT 1222	HK 1522	HK 1522	HK 1522	FJV-1522
TLA 1612 Z	10.9	16	22	12	780	1040	IRT 1212-1	HK 1612	HK 1612	HK 1612	FJV-1612
TLA 1616 Z	14.8	16	22	16	990	1400	IRT 1216-1	HK 1616	HK 1616	HK 1616	FJV-1616
TLA 1622 Z	20	16	22	22	1440	2280	IRT 1222-1	HK 1622	HK 1622	HK 1622	-
TLA 1712 Z	11.5	17	23	12	810	1110	–	HK 1712	HK 1712	HK 1712	FJV-1712
TLA 1812 Z	12	18	24	12	840	1180	IRT 1512	HK 1812	HK 1812	HK 1812	FJV-1812
TLA 1816 Z	16.2	18	24	16	1060	1590	IRT 1516	HK 1816	HK 1816	HK 1816	FJV-1816
TLA 2012 Z	13.2	20	26	12	890	1320	–	HK 2012	HK 2012	HK 2012	FJV-2012
TLA 2016 Z	17.8	20	26	16	1130	1780	IRT 1716	HK 2016	HK 2016	HK 2016	FJV-2016
TLA 2020 Z	22	20	26	20	1480	2520	IRT 1720	HK 2020	HK 2020	HK 2020	FJV-2020
TLA 2030 Z	33	20	26	30	2270	4380	IRT 1730	HK 2030	HK 2030	HK 2030	-
TLA 2212 Z	15.6	22	28	12	940	1450	–	HK 2212	HK 2212	HK 2212	FJV-2212
TLA 2216 Z	21.5	22	28	16	1190	1960	IRT 1716-2	HK 2216	HK 2216	HK 2216	FJV-2216
TLA 2220 Z	26.5	22	28	20	1560	2780	IRT 1720-2	HK 2220	HK 2220	HK 2220	-
TLA 2512 Z	19.5	25	32	12	960	1410	–	HK 2512	HK 2512	HK 2512	FJV-2512
TLA 2516 Z	26	25	32	16	1300	2090	–	HK 2516	HK 2516	HK 2516	FJV-2516
TLA 2520 Z	32	25	32	20	1720	2980	IRT 2020-1	HK 2520	HK 2520	HK 2520	FJV-2520
TLA 2526 Z	41.5	25	32	26	2300	4330	IRT 2026-1	HK 2526	HK 2526	HK 2526	-
TLAW 2538 Z	58.5	25	32	38	2950	5970	IRT 2038-1	HK 2538	HK 2538	HK 2538	-
TLA 2816 Z	28.5	28	35	16	1410	2390	–	HK 2816	HK 2816	HK 2816	FJV-2816
TLA 2820 Z	35.5	28	35	20	1860	3420	IRT 2220-1	HK 2820	HK 2820	HK 2820	FJV-2820
TLA 3012 Z	23.5	30	37	12	1060	1700	–	HK 3012	HK 3012	HK 3012	FJV-3012
TLA 3016 Z	30.5	30	37	16	1430	2500	–	HK 3016	HK 3016	HK 3016	FJV-3016

Needle Bearing TLA...Z滾針軸承

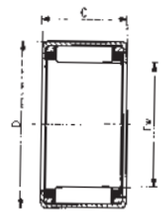

DIMENSION TABLE

其他廠牌型號對照表

OPEN END TLA..Z	WEIGHT (g)	DIMENSIONS (mm) Fw	D	C	BASIC DYNAMIC LOAD RATING (kgf)	BASIC STATIC LOAD RATING (kgf)	USABLE INNER RACE IRT	INA HK	SKF HK	FAG HK	TORRINGTON FJ
TLA 3018 Z	34.5	30	37	18	1670	3040	-	–	–	–	-
TLA 3020 Z	38	30	37	20	1890	3580	**IRT 2520-1**	**HK 3020**	HK 3020	HK 3020	FJV-3020
TLA 3026 Z	49	30	37	26	2530	5190	**IRT 2526-1**	**HK 3026**	HK 3026	HK 3026	-
TLAW 3038 Z	69	30	37	38	3250	7160	**IRT 2538-1**	**HK 3038**	HK 3038	HK 3038	-
TLA 3512 Z	27	35	42	12	1180	2050	**IRT 3012**	**HK 3512**	HK 3512	HK 3512	-
TLA 3516 Z	35	35	42	16	1600	3020	-	**HK 3516**	HK 3516	HK 3516	FJV-3516
TLA 3520 Z	43.5	35	42	20	2110	4320	**IRT 3020**	**HK 3520**	HK 3520	HK 3520	FJV-3520
TLA 4012 Z	30	40	47	12	1260	2330	-	**HK 4012**	HK 4012	HK 4012	FJV-4012
TLA 4016 Z	39	40	47	16	1700	3440	-	**HK 4016**	HK 4016	HK 4016	-
TLA 4020 Z	49	40	47	20	2250	4910	**IRT 3520**	**HK 4020**	HK 4020	HK 4020	FJ-4020
TLA 4516 Z	43.5	45	52	16	1810	3860	-	**HK 4516**	HK 4516	HK 4516	FJ-4516
TLA 4520 Z	54.5	45	52	20	2390	5510	**IRT 4020**	**HK 4520**	HK 4520	HK 4520	FJV-4520
TLA 5020 Z	69	50	58	20	2930	6540	**IRT 4520**	**HK 5020**	HK 5020	HK 5020	FJ-5020
TLA 5025 Z	86	50	58	25	3760	9010	**IRT 4525**	**HK 5025**	HK 5025	HK 5025	-
TLA 5520 Z	75	55	63	20	3040	7070	**IRT 5020-1**	**HK 5520**	HK 5520	–	FJ-5520
TLA 5525 Z	98.5	55	63	25	3910	9750	**IRT 5025-1**	–	–	–	-

Needle Bearing TLA...Z•TAM滾針軸承

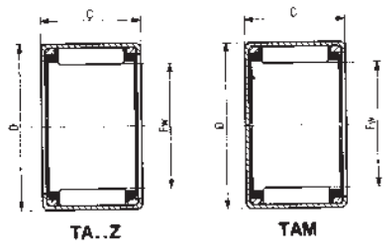

DIMENSION TABLE

OPEN END TA..Z	WEIGHT (g)	CLOSED END TAM	WEIGHT (g)	DIMENSIONS (mm) Fw	D	C	BASIC DYNAMIC LOAD RATING (kgf)	BASIC STATIC LOAD RATING (kgf)	USABLE INNER RACE IRT
TA 810 Z	6.7	TAM 810	7.1	8	15	10	350	290	–
TA 815 Z	9.7	TAM 815	10.1	8	15	15	590	570	–
TA 820 Z	12.9	TAM 820	13.3	8	15	20	850	910	–
TA 912 Z	8.7	TAM 912	9.2	9	16	12	520	500	–
TA 916 Z	11.4	TAM 916	11.9	9	16	16	710	740	–
TA 1010 Z	7.9	TAM 1010	8.5	10	17	10	420	390	IRT 710
TA 1012 Z	9.3	TAM 1012	10	10	17	12	570	570	IRT 712
TA 1015 Z	11.5	TAM 1015	12.2	10	17	15	710	740	IRT 715
TA 1020 Z	15.4	TAM 1020	16	10	17	20	1020	1190	–
TA 1212 Z	10.5	TAM 1212	11.5	12	19	12	610	640	IRT 812
TA 1215 Z	13.1	TAM 1215	14	12	19	15	760	850	IRT 815
TA 1220 Z	17.3	TAM 1220	18.3	12	19	20	1090	1360	–
TA 1225 Z	21.5	TAM 1225	25.5	12	19	25	1400	1870	–
TA 1416 Z	18.4	TAM 1416	19.6	14	22	16	1070	1230	IRT 1016-2
TA 1420 Z	23	TAM 1420	24	14	22	20	1410	1760	IRT 1020-2
TA 1510 Z	10.8	TAM 1510	12.3	15	22	10	540	580	IRT 1010-1
TA 1512 Z	12.9	TAM 1512	14.3	15	22	12	730	850	IRT 1012-1
TA 1515 Z	15.9	TAM 1515	17.3	15	22	15	900	1120	IRT 1015-1
TA 1520 Z	21	TAM 1520	22.5	15	22	20	1300	1790	IRT 1020-1
TA 1525 Z	25	TAM 1525	26.5	15	22	25	1660	2460	IRT 1025-1
TA 1616 Z	20	TAM 1616	22	16	24	16	1130	1350	IRT 1216-1
TA 1620 Z	25	TAM 1620	27	16	24	20	1490	1940	IRT 1220-1
TA 1715 Z	17.6	TAM 1715	19.5	17	24	15	980	1300	IRT 1215-2
TA 1720 Z	23.5	TAM 1720	25	17	24	20	1420	2080	IRT 1220-2
TA 1725 Z	29	TAM 1725	31	17	24	25	1820	2870	IRT 1225-2
TA 1813 Z	16.4	TAM 1813	18.5	18	25	13	930	1220	IRT 1513
TA 1815 Z	18.5	TAM 1815	20.5	18	25	15	1020	1390	IRT 1515
TA 1817 Z	21	TAM 1817	23	18	25	17	1210	1720	IRT 1517
TA 1819 Z	23.5	TAM 1819	25.5	18	25	19	1390	2060	IRT 1519
TA 1820 Z	24.5	TAM 1820	26.5	18	25	20	1480	2220	IRT 1520
TA 1825 Z	30.5	TAM 1825	32.5	18	25	25	1900	3060	IRT 1525
TA 1916 Z	23	TAM 1916	25.5	19	27	16	1240	1600	IRT 1516-1
TA 1920 Z	29	TAM 1920	31	19	27	20	1650	2300	IRT 1520-1
TA 2015 Z	20	TAM 2015	22.5	20	27	15	1060	1490	IRT 1515-2
TA 2020 Z	26.5	TAM 2020	29	20	27	20	1530	2390	IRT 1520-2
TA 2025 Z	33	TAM 2025	35.5	20	27	25	1960	3280	IRT 1525-2
TA 2030 Z	39.5	TAM 2030	42	20	27	30	2360	4180	IRT 1530-2
TA 202820 Z	30	TAM 202820	32.5	20	28	20	1720	2470	IRT 1520-2
TA 2116 Z	25	TAM 2116	28	21	29	16	1350	1840	IRT 1716-1
TA 2120 Z	31.5	TAM 2120	34.5	21	29	20	1790	2640	IRT 1720-1

Needle Bearing // TLA...Z•TAM滾針軸承

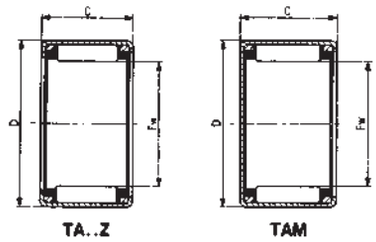

DIMENSION TABLE

OPEN END TA..Z	WEIGHT (g)	CLOSED END TAM	WEIGHT (g)	DIMENSIONS (mm) Fw	D	C	BASIC DYNAMIC LOAD RATING (kgf)	BASIC STATIC LOAD RATING (kgf)	USABLE INNER RACE IRT
TA 2210 Z	15	TAM 2210	18.1	22	29	10	680	870	IRT 1710-2
TA 2215 Z	21.5	TAM 2215	24.5	22	29	15	1130	1670	IRT 1715-2
TA 2220 Z	29	TAM 2220	32	22	29	20	1630	2680	IRT 1720-2
TA 2225 Z	35.5	TAM 2225	38.5	22	29	25	2010	3500	IRT 1725-2
TA 2230 Z	42.5	TAM 2230	45.5	22	29	30	2430	4460	IRT 1730-2
TA 223016 Z	26	TAM 223016	29	22	30	16	1350	1850	IRT 1716-2
TA 223020 Z	32.5	TAM 223020	35.5	22	30	20	1790	2660	IRT 1720-2
TA 2420 Z	31	TAM 2420	35	24	31	20	1730	2980	IRT 2020
TA 2428 Z	43.5	TAM 2428	47	24	31	28	2500	4770	IRT 2028
TA 243216 Z	28	TAM 243216	32	24	32	16	1450	2090	IRT 2016
TA 243220 Z	35.5	TAM 243220	39	24	32	20	1920	3000	IRT 2020
TA 2510 Z	19.1	TAM 2510	23	25	33	10	810	1010	IRT 2010-1
TA 2515 Z	28.5	TAM 2515	32.5	25	33	15	1370	1970	IRT 2015-1
TA 2520 Z	36.5	TAM 2520	40.5	25	33	20	1990	3170	IRT 2020-1
TA 2525 Z	45.5	TAM 2525	49	25	33	25	2450	4160	IRT 2025-1
TA 2530 Z	54.5	TAM 2530	58.5	25	33	30	2960	5300	IRT 2030-1
TA 2616 Z	30.5	TAM 2616	34.5	26	34	16	1550	2330	IRT 2216
TA 2620 Z	38	TAM 2620	42.5	26	34	20	2050	3350	IRT 2220
TA 2820 Z	45	TAM 2820	50	28	37	20	2160	3290	IRT 2220-1
TA 2830 Z	67.5	TAM 2830	72.5	28	37	30	3370	5800	IRT 2230-1
TA 2920 Z	47	TAM 2920	52	29	38	20	2250	3480	IRT 2520
TA 2930 Z	70	TAM 2930	75.5	29	38	30	3490	6140	IRT 2530
TA 3013 Z	36.5	TAM 3013	42.5	30	40	13	1370	1710	–
TA 3015 Z	42	TAM 3015	47.5	30	40	15	1720	2280	IRT 2515-1
TA 3020 Z	54.5	TAM 3020	60	30	40	20	2500	3700	IRT 2520-1
TA 3025 Z	68	TAM 3025	73.5	30	40	25	3220	5130	IRT 2525-1
TA 3030 Z	80	TAM 3030	85.5	30	40	30	3740	6190	IRT 2530-1
TA 3220 Z	57.5	TAM 3220	63.5	32	42	20	2590	3940	IRT 2820
TA 3230 Z	86	TAM 3230	97.5	32	42	30	4030	6970	IRT 2830
TA 3512 Z	38.5	TAM 3512	46	35	45	12	1510	2030	IRT 3012
TA 3515 Z	48	TAM 3515	56	35	45	15	1890	2710	IRT 3015
TA 3520 Z	62.5	TAM 3520	70	35	45	20	2760	4400	IRT 3020
TA 3525 Z	78	TAM 3525	85.5	35	45	25	3550	6090	IRT 3025
TA 3530 Z	97	TAM 3530	105	35	45	30	4150	7410	IRT 3030
TA 3720 Z	64.5	TAM 3720	73	37	47	20	2830	4630	IRT 3220
TA 3730 Z	101	TAM 3730	110	37	47	30	4270	7820	IRT 3230
TA 3815 Z	51	TAM 3815	60	38	48	15	1930	2860	IRT 3215-1
TA 3820 Z	65.5	TAM 3820	74.5	38	48	20	2820	4640	IRT 3220-1
TA 3825 Z	82.5	TAM 3825	96	38	48	25	3630	6430	IRT 3225-1
TA 3830 Z	104	TAM 3830	114	38	48	30	4400	8210	IRT 3230-1

Needle Bearing // TLA...Z TAM滾針軸承

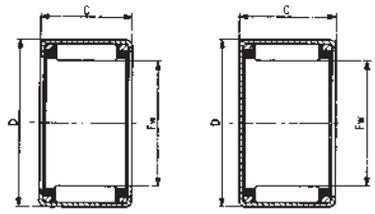

DIMENSION TABLE

OPEN END TA..Z	WEIGHT (g)	CLOSED END TAM	WEIGHT (g)	DIMENSIONS (mm) Fw	D	C	BASIC DYNAMIC LOAD RATING (kgf)	BASIC STATIC LOAD RATING (kgf)	USABLE INNER RACE IRT
TAW 3845 Z	149	TAMW 3845	159	38	48	45	5680	11400	IRT 3245-1
TA 4015 Z	54	TAM 4015	63.5	40	50	15	1980	3000	IRT 3515
TA 4020 Z	69.5	TAM 4020	79	40	50	20	2900	4880	IRT 3520
TA 4025 Z	86.5	TAM 4025	102	40	50	25	3730	6750	IRT 3525
TA 4030 Z	110	TAM 4030	120	40	50	30	4510	8630	IRT 3530
TA 4040 Z	144	TAM 4040	154	40	50	40	5780	11800	IRT 3540
TA 4520 Z	77	TAM 4520	90	45	55	20	3120	5570	IRT 4020
TA 4525 Z	102	TAM 4525	115	45	55	25	4010	7710	IRT 4025
TA 4530 Z	122	TAM 4530	135	45	55	30	4860	9850	IRT 4030
TA 4540 Z	161	TAM 4540	174	45	55	40	6250	13600	IRT 4040
TA 5012 Z	62.5	TAM 5012	78	50	62	12	1800	2450	IRT 4512
TA 5015 Z	78	TAM 5015	98.5	50	62	15	2630	3980	IRT 4515
TA 5020 Z	107	TAM 5020	123	50	62	20	3870	6530	IRT 4520
TA 5025 Z	134	TAM 5025	150	50	62	25	5000	9080	IRT 4525
TA 5030 Z	161	TAM 5030	178	50	62	30	6060	11600	IRT 4530
TA 5040 Z	210	TAM 5040	230	50	62	40	7800	16100	IRT 4540
TAW 5045 Z	230	TAMW 5045	245	50	62	45	7820	16100	IRT 4545
TA 5520 Z	116	TAM 5520	136	55	67	20	4040	7100	IRT 5020-1
TA 5525 Z	145	TAM 5525	165	55	67	25	5220	9880	IRT 5025-1
TA 5530 Z	175	TAM 5530	195	55	67	30	6320	12600	IRT 5030-1
TA 5540 Z	230	TAM 5540	250	55	67	40	8160	17500	IRT 5040-1
TAW 5545 Z	250	TAMW 5545	270	55	67	45	8150	17500	IRT 5045-1
TAW 5550 Z	280	TAMW 5550	300	55	67	50	9330	20900	IRT 5050-1
TA 6025 Z	158	TAM 6025	182	60	72	25	5570	11100	IRT 5025
TA 6030 Z	191	TAM 6030	215	60	72	30	6760	14200	IRT 5030
TA 6040 Z	250	TAM 6040	275	60	72	40	8740	19700	IRT 5040
TAW 6045 Z	270	TAMW 6045	295	60	72	45	8710	19600	IRT 5045
TAW 6050 Z	305	TAMW 6050	330	60	72	50	9970	23300	IRT 5050
TA 6212 Z	78	TAM 6212	107	62	74	12	2050	3090	IRT 5212
TA 6525 Z	169	TAM 6525	197	65	77	25	5760	11900	IRT 5525
TA 6530 Z	205	TAM 6530	230	65	77	30	6980	15200	IRT 5530
TAW 6545 Z	290	TAMW 6545	315	65	77	45	9000	21100	IRT 5545
TAW 6550 Z	330	TAMW 6550	355	65	77	50	10300	25100	IRT 5550
TA 7025 Z	181	TAM 7025	215	70	82	25	5960	12700	IRT 6025
TA 7030 Z	220	TAM 7030	250	70	82	30	7230	16200	IRT 6030
TA 7040 Z	290	TAM 7040	320	70	82	40	9380	22700	IRT 6040
TAW 7050 Z	350	TAMW 7050	380	70	82	50	10700	26800	IRT 6050

滾珠螺桿系列

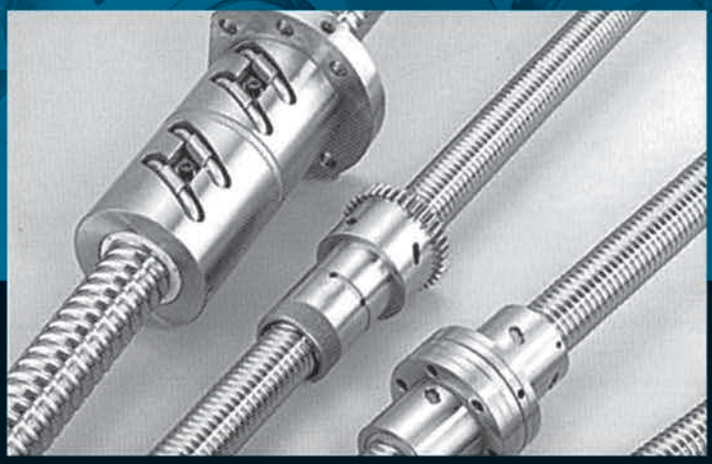

滾珠螺桿之導程精度

導程精度

- 精密滾珠螺桿（C0 ~ C5級）的導程精度，以JIS規格為基準，並由4個特性項目（記號E,e,e 300, e2π）加以規定。各特性之定義與容許值如圖 2.1 及表 2.1~2.3 所示。
- 一般用滾珠螺桿 C7, C10 之累積導程誤差，則僅以在螺桿部之有效長度內任取300mm的誤差容許值如表 3.3 之 e 300 加以規定，各為 0.05mm及0.21mm。

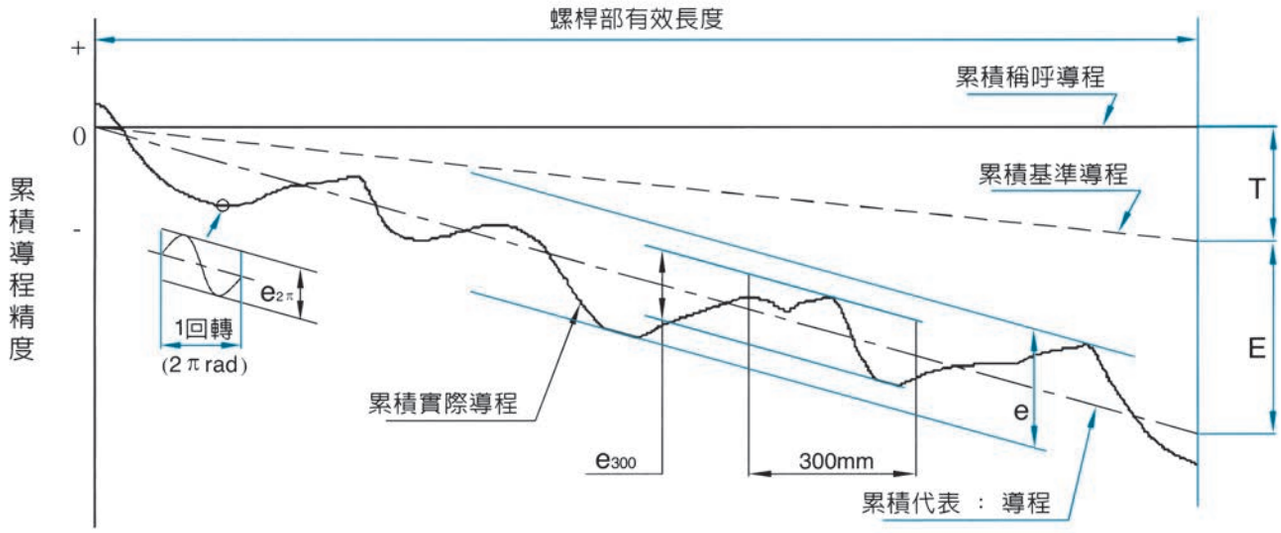

圖2.1 導程精度之說明圖

表2.1　導程精度的用語

用　語	記 號	意　　思	容許值
累積導程之目　標　值	T	在有效螺紋範圍內，累積基準導程減累積公稱導程的差謂之。亦即考慮運轉時之熱膨脹、彈性變形等因素。而事先將累積公稱導程加以補正，並據此製作螺桿。其值依實驗或經驗而定。	
累積實際導程		實際測定之累積導程。	
累積代表導程		代表累積實際導程傾向的直線，由累積實際導程曲線藉最小二乘法或類似方法，所求得的直線。	
累積代表導程之誤差	E	累積代表導程減累積基準導程的值。	表 2.2
變　　動	e e_{300} $e_{2\pi}$	與累積代表導程平行劃出的 2 直線所夾之累積實際導程之最大幅寬由下列 3 項加以規定。 在有效螺紋長度範圍內的最大幅寬。 在有效螺紋長度範圍內任取300mm的最大幅寬。 螺桿軸轉動1圈的範圍內，螺帽對應於任意的回轉角的軸方向移動量的實測值與基準值的差的最大幅寬。	表 2.2 表 2.3 表 2.3

表2. 2　累積代表導程誤差(±E)與變動(e)之容許值(JIS B 1192)

精度等級 mm			C0 μm		C1 μm		C2 μm		C3 μm		C5 μm		C7 μm	C10 μm
	以上	以下	±E	e	±E	e	±E	e	±E	e	±E	e	e	e
有效螺紋長度(mm)		100	3	3	3.5	5	5	7	8	8	18	18	±50/300mm	±210/300mm
	100	200	3.5	3	4.5	5	7	7	10	8	20	18		
	200	315	4	3.5	6	5	8	7	12	8	23	18		
	315	400	5	3.5	7	5	9	7	13	10	25	20		
	400	500	6	4	8	5	10	7	15	10	27	20		
	500	630	6	4	9	6	11	8	16	12	30	23		
	630	800	7	5	10	7	13	9	18	13	35	25		
	800	1000	8	6	11	8	15	10	21	15	40	27		
	1000	1250	9	6	13	9	18	11	24	16	46	30		
	1250	1600	11	7	15	10	21	13	29	18	54	35		
	1600	2000			18	11	25	15	35	21	65	40		
	2000	2500			22	13	30	18	41	24	77	46		
	2500	3150			26	15	36	21	50	29	93	54		
	3150	4000			30	18	44	25	60	35	115	65		
	4000	5000					52	30	72	41	140	77		
	5000	6300					65	36	90	50	170	93		
	6300	8000							110	60	210	115		
	8000	10000									260	140		
	10000	12500									320	170		

表2.3　對螺紋部長度300mm之變動(e_{300})與搖擺($e_{2\pi}$)之容許值(JIS B 1192)　　單位：μm

精度等級	C0	C1	C2	C3	C5	C7	C10
e_{300}	3.5	5	7	8	18	50	210
$e_{2\pi}$	3	4	5	6	8		

使用條件

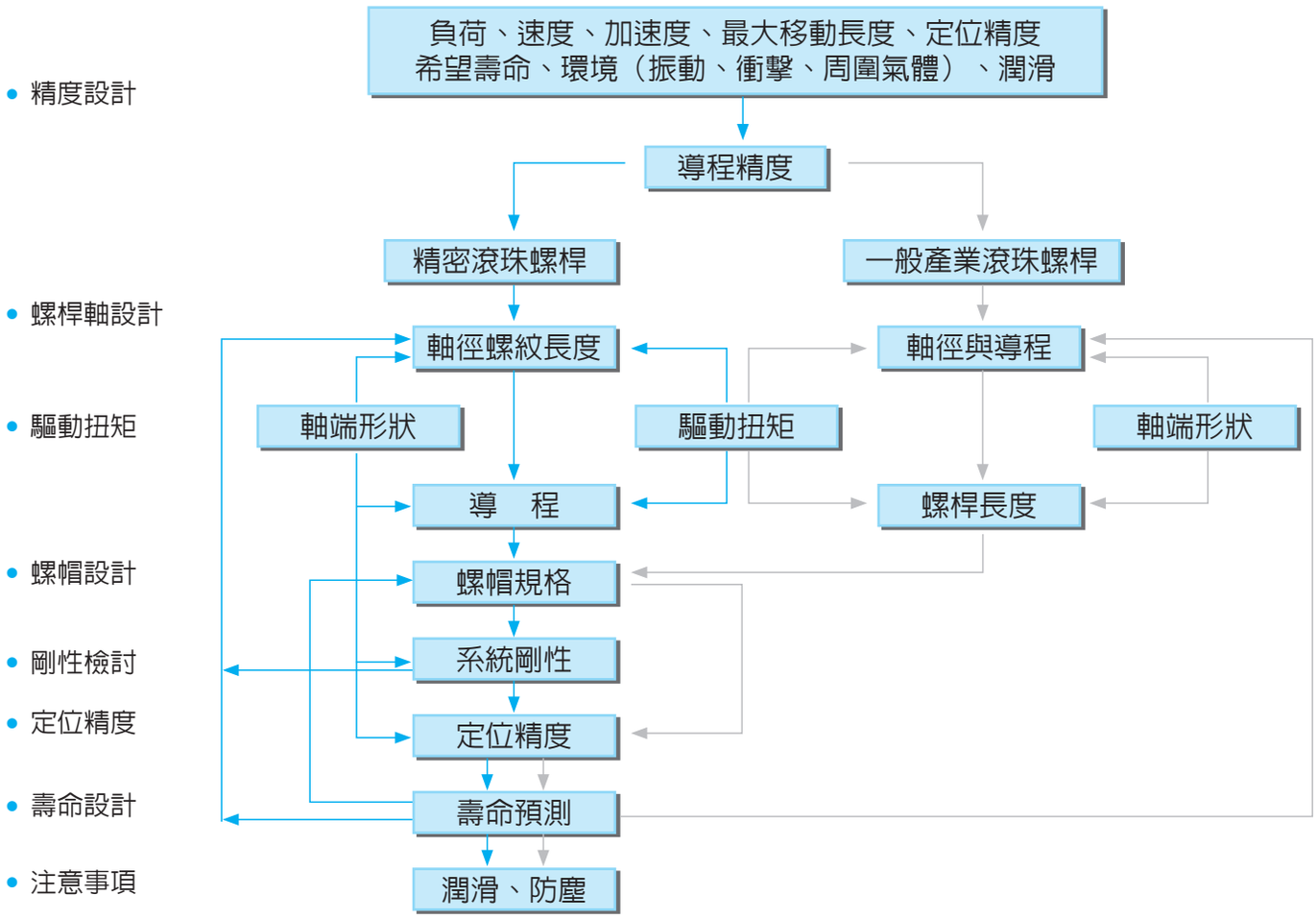

滾珠螺桿尺寸明細表

單位：mm

直徑＼導程	1	2	2.5	3	4	5	5.08	6	8	10	12	16	20	24	25	32	40	50
6	●																	
8	●	●	●															
10		●		●	●													
12					●	●				●								
14					●	●												
15										●			●					
16		●			●	●				●		●						
20					○	●		○	○	●			●					
25					●	●	○	○	○	●	○				●			
28						○		○	○	○								
32					○	●	○	○	○	●	○		●			●		
36						○		○		○	○			○				
40						●		○	○	●	○		●				●	
45										○	○							
50						○		○	○	●	○		●					●
63										●	○		○					
80										●	○	○	○					

●轉造級　○研磨級

滾珠螺桿規格定義

內(外)循環式滾珠螺桿規格定義

2R25-25A2-2-FSED-2000-2500-0.05-R-P2

- 預壓：P0有間隙 P1零間隙 P2輕預壓 P3重預壓
- R: 轉造級 G: 精密級
- 精密等級 (C7, C5, C3)
- 螺桿全長
- 螺紋長度
- 法蘭切邊 N：No-cutting 圓形法蘭
  - S：Single-cutting 單切邊法蘭
  - D：Double-cutting 雙切邊法蘭
- 循環型式 W：外循環
  - U：歐規 DIN69051
  - I：內循環
  - E：高導程
  - K：微小型
  - C：高靜音
- 螺帽型式 S：Single Nut 單螺帽
  - D：Double Nut 雙螺帽
- 法蘭型式 F：有法蘭 R：無法蘭 X：特殊法蘭
- 單一螺桿上的螺帽數量
- 每個螺帽的迴流蓋數
- 迴流圈數 T = 1 圈
  - A = 1.8 圈
  - B = 2.5 圈
  - C = 3.5 圈
- 導程
- 螺桿公稱直徑
- 螺紋方向 R: 右牙 L:左牙
- 螺紋數

FSU (DIN69051)

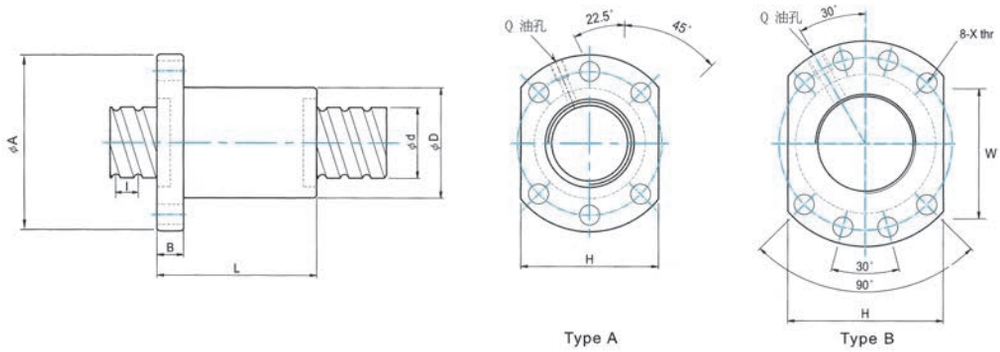

單位：mm

型　號	規												格			
	d	I	Da	D	A	B	L	W	X	Type	H	Q	n	Ca(Kgf)	Coa (Kgf)	K
1605-3	16	5	3.175	28	48	10	42	38	5.5	A	40	M6	3	765	1240	17
1605-4	16	5	3.175	28	48	10	50	38	5.5	A	40	M6	4	780	1790	17
1610-3	16	10	3.175	28	48	12	43.3	38	5.5	A	40	M6	3	716	1232	15
2005-4	20	5	3.175	36	58	10	53	47	6.6	A	44	M6	4	1100	2280	21
2505-4	25	5	3.175	40	62	10	53	51	6.6	A	48	M6	4	1250	3070	26
2510-4	25	10	4.762	40	62	12	85	51	6.6	A	48	M6	4	1944	3877	27
3205-4	32	5	3.175	50	80	12	53	65	9	A	62	M6	4	1400	4080	32
3210-3	32	10	6.35	50	80	16	74	65	9	A	62	M6	3	2605	5310	34
3210-4	32	10	6.35	50	80	16	90	65	9	A	62	M6	4	3390	7170	34
4005-4	40	5	3.175	63	93	16	56	78	9	B	70	M8	4	1575	5290	38
4010-4	40	10	6.35	63	93	18	93	78	9	B	70	M8	4	3850	9470	41
5010-4	50	10	6.35	75	110	18	93	93	11	B	85	M8	4	4390	12400	50
6310-4	63	10	6.35	90	125	18	98	108	11	B	95	M8	4	5070	16600	80
8010-4	80	10	6.35	105	145	20	98	125	13.5	B	110	M8	4	5620	21300	90

FSI

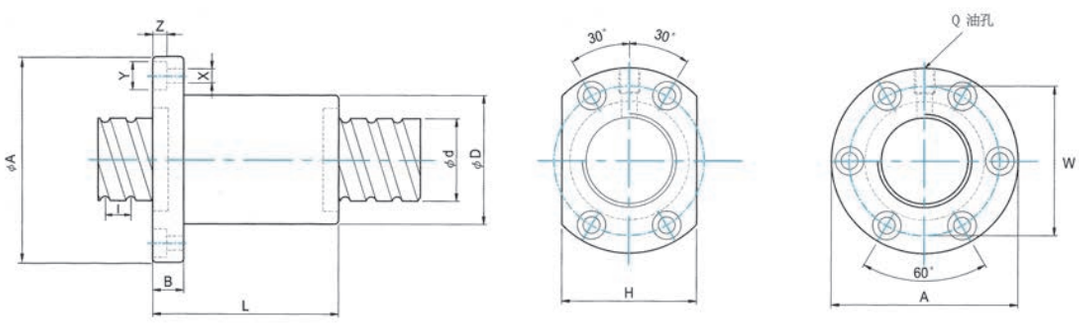

單位：mm

型　號	規												格				
	d	I	Da	D	A	B	L	W	X	Y	Z	H	Q	n	Ca(Kgf)	Coa (Kgf)	K
1404-4	14	4	2.381	26	46	10	47	36	4.5	8	4.5	34	M6	4	400	890	18
1605-4	16	5	3.175	30	49	10	50	39	4.5	8	4.5	34	M6	4	780	1790	17
1610-4	16	10	3.175	34	58	10	54.6	45	5.5	9.5	5.5	36	M6	4	918	1643	15
2005-4	20	5	3.175	34	57	12	53	45	5.5	9.5	5.5	40	M6	4	1100	2280	21
2505-4	25	5	3.175	40	63	12	53	51	5.5	9.5	5.5	46	M8	4	1250	3070	26
2510-4	25	10	4.762	46	72	12	85	58	6.5	11	6.5	52	M6	4	1944	3877	27
3205-4	32	5	3.175	46	72	12	53	58	6.5	11	6.5	52	M8	4	1400	4080	32
3210-4	32	10	6.35	54	88	16	90	70	9	14	8.5	62	M8	4	3390	7170	34
4005-4	40	5	3.175	56	90	16	56	72	9	14	8.5	64	M8	4	1575	5290	38
4010-4	40	10	6.35	62	104	18	93	82	11	17.5	11	70	M8	4	3850	9470	41
5010-4	50	10	6.35	72	114	18	93	92	11	17.5	11	82	M8	4	4390	12400	50

FDU (DIN69051)

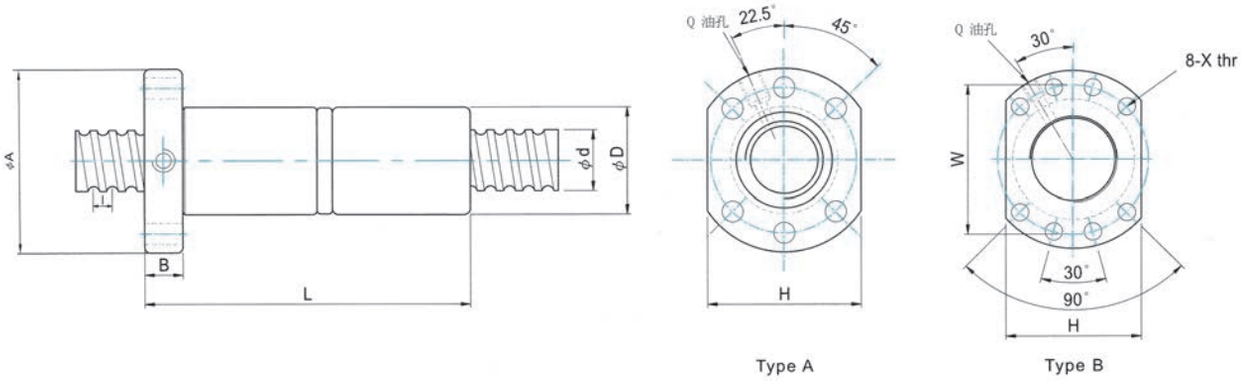

單位：mm

型　號	規													格		
	d	l	Da	D	A	B	L	W	X	Type	H	Q	n	Ca(Kgf)	Coa (Kgf)	K
1605-3	16	5	3.175	28	48	10	80	38	5.5	A	40	M6	3	780	1790	37
2005-4	20	5	3.175	36	58	12	92	47	6.6	A	44	M6	4	1100	2280	49
2505-4	25	5	3.175	40	62	12	92	51	6.6	A	48	M6	4	1250	3070	58
2510-4	25	10	4.762	40	62	12	153	51	6.6	A	48	M6	4	1944	3877	49
3205-4	32	5	3.175	50	80	12	92	65	9	A	62	M6	4	1400	4080	70
3210-4	32	10	6.35	50	80	16	160	65	9	A	62	M6	4	3390	7170	79
4005-4	40	5	3.175	63	93	15	96	78	9	B	70	M8	4	1575	5290	84
4010-4	40	10	6.35	63	93	18	162	78	9	B	70	M8	4	3850	9470	97
5010-4	50	10	6.35	75	110	16	162	93	11	B	85	M8	4	4390	12400	115
6310-4	63	10	6.35	90	125	18	182	108	11	B	95	M8	4	5070	16600	80
8010-4	80	10	6.35	105	145	20	182	125	13.5	B	110	M8	4	5620	21300	90

FDI

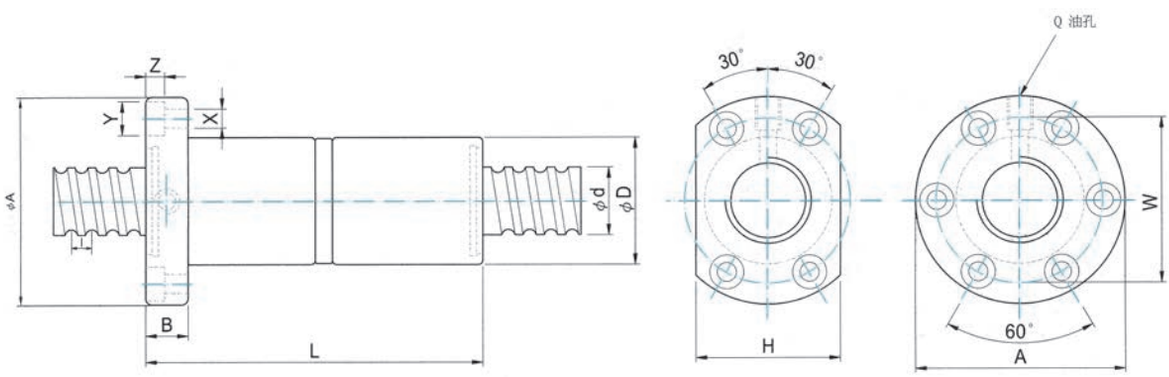

單位：mm

型　號	規													格		
	d	l	Da	D	A	B	L	W	X	Y	Z	H	Q	n	Coa(Kgf)	Ca(Kgf)	K
1605-3	16	5	3.175	30	49	10	80	39	4.5	8	4.5	34	M6	3	780	1790	37
2005-4	20	5	3.175	34	57	12	92	45	5.5	9.5	5.5	40	M6	4	1100	2280	49
2505-4	25	5	3.175	40	63	12	92	51	5.5	9.5	5.5	46	M8	4	1250	3070	58
2510-4	25	10	4.762	46	72	12	156	58	6.5	11	6.5	52	M6	4	1944	3877	49
3205-4	32	5	3.175	46	72	12	92	58	6.5	11	6.5	52	M8	4	1400	4080	70
3210-4	32	10	6.35	54	88	16	160	70	9	14	8.5	62	M8	4	3390	7170	79
4005-4	40	5	3.175	56	90	16	96	72	9	14	8.5	64	M8	4	1575	5290	84
4010-4	40	10	6.35	62	104	18	162	82	11	17.5	11	70	M8	4	3850	9470	97
5010-4	50	10	6.35	72	114	18	162	92	11	17.5	11	82	M8	4	4390	12400	115

FSW

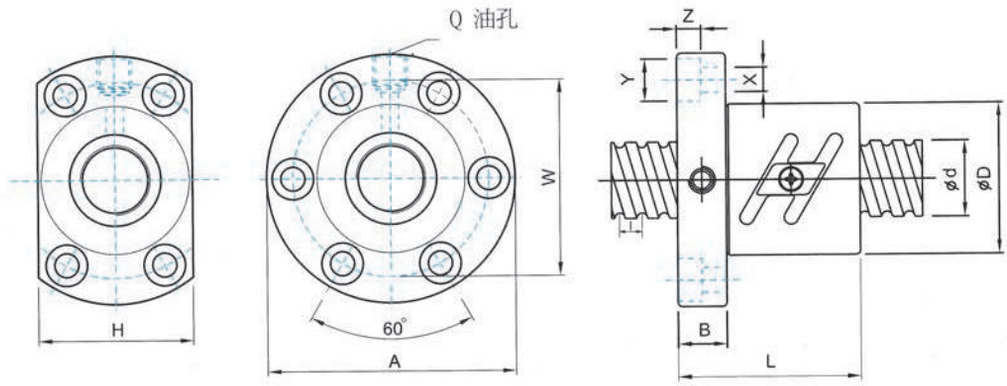

單位：mm

型　號	規												格				
	d	I	Da	D	A	B	L	W	H	X	Y	Z	Q	n	Ca(Kgf)	Coa (Kgf)	K
2505-5	25	5	3.175	50	73	11	55	61	52	5.5	9.5	5.5	M8	2.5x2	1690	4460	46
2510-2.5	25	10	6.350	68	102	15	70	84	82	9	14	8.5	M8	2.5x1	2440	4730	26
3205-5	32	5	3.175	58	85	12	56	71	64	6.6	11	6.5	M8	2.5x2	1880	5720	55
3206-5	32	6	3.969	62	89	12	65	75	68	6.6	11	6.5	M8	2.5x2	2520	7080	56
3208-5	32	8	4.762	66	100	15	82	82	76	9	14	8.5	M8	2.5x2	3230	8360	58
3210-5	32	10	6.350	74	108	15	96	90	82	9	14	8.5	M8	2.5x2	4820	11500	63
3220-2.5	32	20	6.350	74	108	16	100	90	82	9	14	8.5	M8	2.5x1	2680	6020	30
4005-5	40	5	3.175	67	101	15	59	83	72	9	14	8.5	M8	2.5x2	2026	7200	66
4010-5	40	10	6.350	82	124	18	100	102	94	11	17.5	11	M8	2.5x2	5300	14000	72
4020-2.5	40	20	6.350	82	124	18	100	102	94	11	17.5	11	M8	2.5x1	2970	7370	38
5010-5	50	10	6.350	93	135	18	103	113	98	11	17.5	11	M8	2.5x2	5940	18000	89
5020-2.5	50	20	9.525	105	152	28	121	128	110	14	20	13	M8	2.5x1	7400	18700	45
6310-5	63	10	6.350	108	154	22	105	130	110	14	20	13	M8	2.5x2	6550	22700	107
6320-2.5	63	20	9.525	122	180	28	127	150	130	18	26	18	M8	2.5x1	8110	23200	73
8010-5	80	10	6.350	130	176	22	105	152	132	14	20	13	M8	2.5x2	7200	28900	129
8020-5	80	20	9.525	143	204	28	180	172	148	18	26	18	M8	2.5x2	16700	60100	175
8020-7.5	80	20	9.525	143	204	28	240	172	148	18	26	18	M8	2.5x3	23500	89100	252

FDW

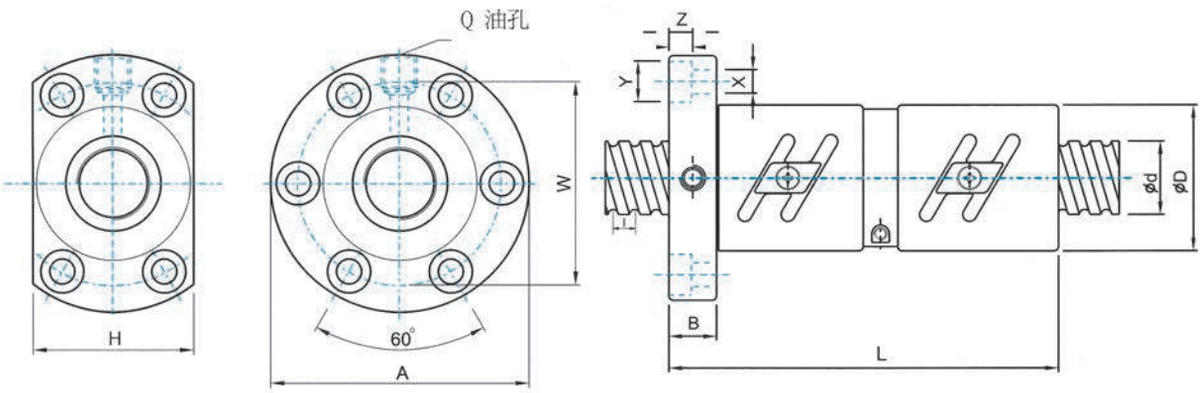

單位：mm

型　號	規												格				
	d	l	Da	D	A	B	L	W	H	X	Y	Z	Q	n	Ca(Kgf)	Coa (Kgf)	K
2505-5	25	5	3.175	50	73	11	105	61	52	5.5	9.5	5.5	M8	2.5x2	1690	4460	89
2510-2.5	25	10	6.350	68	102	15	130	84	82	9	14	8.5	M8	2.5x1	2440	4730	48
3205-5	32	5	3.175	58	85	12	106	71	64	6.6	11	6.5	M8	2.5x2	1880	5720	108
3206-5	32	6	3.969	62	89	12	123	75	68	6.6	11	6.5	M8	2.5x2	2520	7080	111
3208-5	32	8	4.762	66	100	15	154	82	76	9	14	8.5	M8	2.5x2	3230	8360	113
3210-5	32	10	6.350	74	108	16	187	90	82	9	14	8.5	M8	2.5x2	4820	11500	117
3220-2.5	32	20	6.350	74	108	16	198	90	82	9	14	8.5	M8	2.5x1	2680	6020	60
4005-5	40	5	3.175	67	101	15	109	83	72	9	14	8.5	M8	2.5x2	2060	7200	130
4010-5	40	10	6.350	82	124	18	188	102	94	11	17.5	11	M8	2.5x2	5300	14000	141
4020-2.5	40	20	6.350	82	124	18	200	102	94	11	17.5	11	M8	2.5x1	2970	7370	75
5010-5	50	10	6.350	93	135	18	193	113	98	11	17.5	11	M8	2.5x2	5940	18000	170
5020-2.5	50	20	9.525	105	152	28	225	128	110	14	20	13	M8	2.5x1	7400	18700	90
6310-5	63	10	6.350	108	154	22	197	130	110	14	20	13	M8	2.5x2	6550	22700	200
8010-5	80	10	6.350	130	176	22	195	152	132	14	20	13	M8	2.5x2	7200	28900	240
8020-5	80	20	9.525	143	204	28	340	172	148	18	26	18	M8	2.5x2	16700	60100	330

FSC (DIN69051)

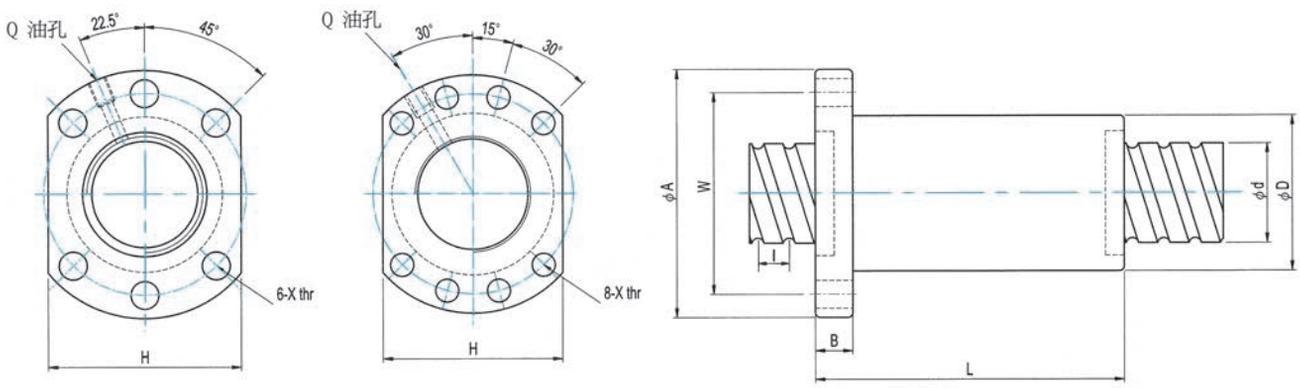

單位：mm

型　號	規															格
	d	l	Da	D	A	B	L	W	X	Type	H	Q	n	Ca(Kgf)	Coa (Kgf)	
1605-4	16	5	3	28	48	12	34	38	5.5	A	40	M6	4	1255	1642	★
1610-3	16	10	3.175	28	48	12	43.3	38	5.5	A	40	M6	3	716	1232	
1616-3	16	16	3.175	28	48	12	61	38	5.5	A	40	M6	3	716	1232	
2005-4	20	5	3.175	36	58	10	53	47	6.6	A	44	M6	4	1459	2193	★
2505-4	25	5	3.175	40	62	10	53	51	6.6	A	48	M6	4	1622	2774	★
2510-4	25	10	3.5	40	62	12	64	51	6.6	A	48	M6	4	1854	3020	
3205-4	32	5	3.175	50	80	12	53	65	9	A	62	M6	4	2203	4080	★
3210-5	32	10	3.969	50	80	13	77	65	9	A	62	M6	5	3233	5947	
3220-3	32	20	3.969	50	80	13	78	65	9	A	62	M6	3	2009	3437	
4005-4	40	5	3.175	63	93	16	56	78	9	B	70	M8	4	2968	6538	★
4010-4	40	10	5.556	63	93	15	70	78	9	B	70	M8	4	4550	8400	
4020-3	40	20	5.556	63	93	15	83	78	9	B	70	M8	3	3866	6406	
5010-4	50	10	6.35	75	110	18	90	93	11	B	85	M8	4	8129	16983	
5020-5	50	20	6.35	75	110	18	121	93	11	B	85	M8	5	7721	15269	

附註：有標示 ★ 可以生產左螺旋

FSE

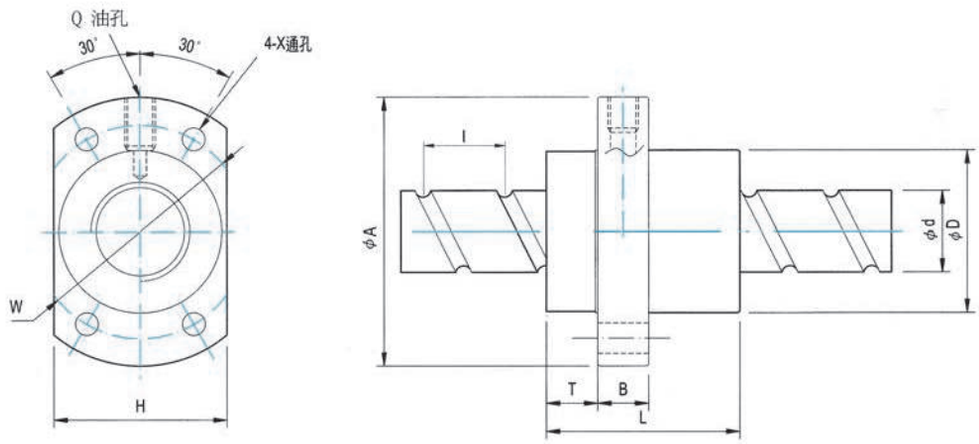

單位：mm

型　號	規												格			
	d	I	Da	D	A	B	T	L	W	X	H	Q	Ca(Kgf)	Coa (Kgf)	Circuit x Row)	K
1616-2	16	16	3.175	32	53	10	10.5	45	42	4.5	38	M6	719	1429	1.8x2	9
2020-2	20	20	3.175	39	62	10	10.8	52	50	5.5	46	M6	780	2280	1.8x2	21
2525-2	25	25	3.969	47	74	12	11.2	64	60	6.6	56	M6	1230	3570	1.8x2	27
3232-2	32	32	4.762	58	92	15	14	80	74	9	68	M6	1760	5500	1.8x2	33
4040-2	40	40	6.35	73	114	17	17	95	93	11	84	M6	2870	9170	1.8x2	42

RSW

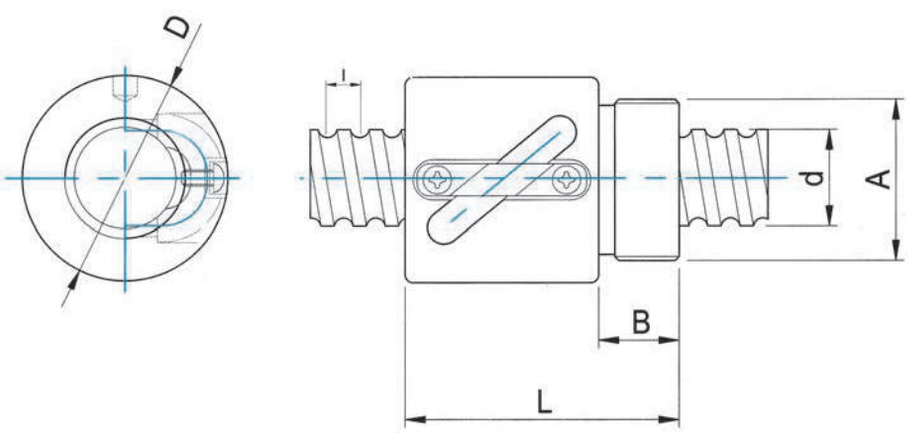

單位：mm

型　號	螺桿尺寸		鋼珠尺寸	循環圈數	基本額定負荷(kgf)		螺　帽			
	外徑 d	導程 I			(1x10⁶ REV.) Ca (動負荷)	Coa (靜負荷)	D	L	B	A
082.5	**8**	2.5	1.2	2.5x1	151	232	17.5	23.5	7.5	M15x1P
1003	**10**	3	1.8	2.5x1	235	357	21	29	9	M18x1P
1204	**12**	4	2.381	3.5x1	425	738	25.5	34	10	M20x1P
1205	**12**	5	2	3.5x1	662	1036	25.5	39	10	M20x1P
1605	**16**	5	3.175	2.5x1	716	1230	32.5	42	12	M26x1.5P

RSU

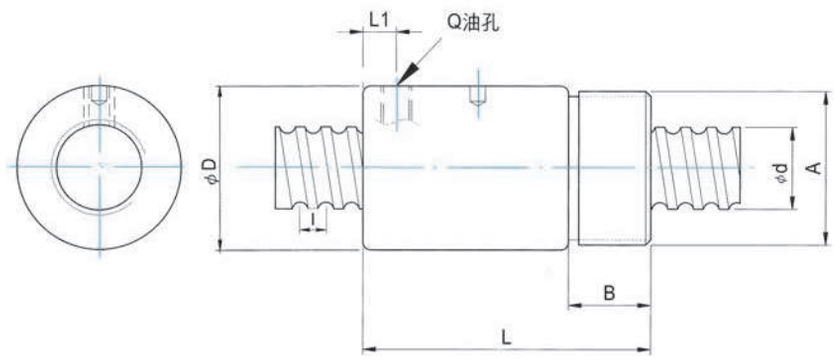

單位：mm

型　號	螺桿尺寸		鋼珠尺寸	循環圈數	基本額定負荷(kgf)		螺　帽					
	外徑 d	導程 I			(1x10⁶ REV.) Ca (動負荷)	Coa (靜負荷)	Dg6	L	B	A	L1	Q
1604-3	16	4	2.381	1x3	491	952	29	32	8	M22x1.5P	4	M5
1605-4	16	5	3.175	1x4	780	1790	32	56	16	M30x1.5P	6.5	M6
2005-4	20	5	3.175	1x4	1130	2380	38	59.5	16.5	M35x1.5P	7	M6
2505-4	25	5	3.175	1x4	1280	3110	42	60	17	M40x1.5P	7	M6
2510-4	25	10	4.762	1x4	1944	3877	42	90	17	M40x1.5P	10	M6
3205-4	32	5	3.175	1x4	1450	4150	52	60	19	M48x1.5P	7	M6
3210-4	32	10	6.35	1x4	3390	7170	52	93	19	M48x1.5P	12	M6
4005-4	40	5	3.175	1x4	1610	5330	58	59	19	M56x1.5P	6	M8
4010-4	40	10	6.35	1x4	3910	9520	65	102	27	M60x2P	12	M8
5010-4	50	10	6.35	1x4	4450	12500	78	104	29	M72x2P	12	M8

FSK

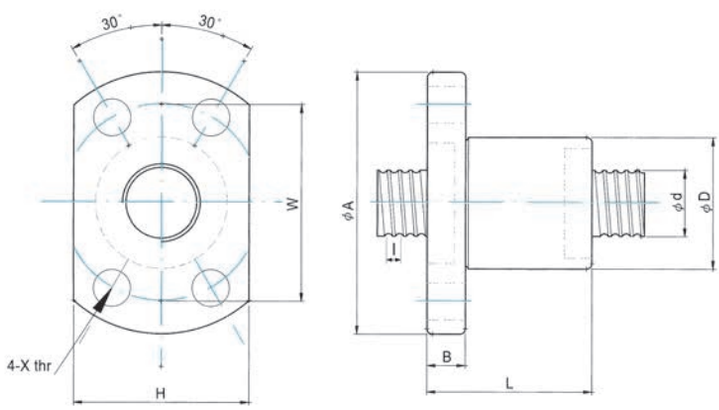

單位：mm

型　號	規　　格														
	d	I	Da	D	A	B	L	W	X	Type	H	Q	n	Ca(Kgf)	Coa(Kgf)
0601-3	6	1	0.8	12	24	3.5	15	18	3.4	-	16	-	3	73	121
0801-4	8	1	0.8	14	27	4	16	21	3.4	-	18	-	4	93	173
0802-3	8	2	1.2	16	29	4	16	23	3.4	-	20	-	3	135	225
082.5-3	8	2.5	1.2	16	29	4	26	23	3.4	-	20	-	3	177	278
1002-3	10	2	1.2	18	35	5	28	27	4.5	-	22	-	3	185	305
1004-3	10	4	2	26	46	10	34	36	4.5	-	28	-	3	395	590

線性軸承型號對照表

LINT	NB	THK	EASE
LM..	SM..G	LM..	SDM..
LM..UU	SM..GUU	LM..UU	SDM..UU
LM..AJ	SM..GAJ	LM..AJ	SDM..AJ
LM..UUAJ	SM..GUUAJ	LM..UUAJ	SDM..UUAJ
LM..OP	SM..GOP	LM..OP	SDM..OP
LM..UUOP	SM..GUUOP	LM..UUOP	SDM..UUOP

LINT	NTN	STAR	INA	SKF	FAG
KH..	KH..	0658-0..-00	KH..	LBBR..	LNA..
			(LBBS..)		(LFA..)
KH..PP	KH..LL	0658-2..-40	KH..PP	LBBR..2LS	LNA..2RS
			(LBBS..2LS)		(LFA..2RS)

LINT	NB	THK	EASE
LMB..	SW..G	LMB..	SDB..
LMB..UU	SW..GUU	LMB..UU	SDB..UU
LMB..AJ	SW..GAJ	LMB..AJ	SDB..AJ
LMB..UUAJ	SW..GUUAJ	LMB..UUAJ	SDB..UUAJ
LMB..OP	SW..GOP	LMB..OP	SDB..OP
LMB..UUOP	SW..GUUOP	LMB..UUOP	SDB..UUOP

LINT	NB	INA	SKF	THK	IKO	THOMSON	EASE
LME..	KB..G	KB..	LBAR/LBCR..	LME..	LBE..	MA M..	SDE..
LME..UU	KB..GUU	KB..PP	LBAR/LBCR..2LS	LME..UU	LBE..UU	MA M..WW	SDE..UU
LME..AJ	KB..GAJ	KBS..	LBAS..	LME..AJ	LBE..AJ	MA M..ADJ	SDE..AJ
LME..UUAJ	KB..GUUAJ	KBS..PP	LBAS..2LS	LME..UUAJ	LBE..UUAJ	MA M..ADJ WW	SDE..UUAJ
LME..OP	KB..GOP	KBO	LBAT/LBCT..	LME..OP	LBE..OP	MA M..OPN	SDE..OP
LME..UUOP	KB..GUUOP	KBO..PP	LBAT/LBCT..2LS	LME..UUOP	LBE..UUOP	MA M..OPN WW	SDE..UUOP

軸的尺寸容許差

單位 μm=0.001mm

尺寸區分 (mm)		a	c	d	e	f		g		h						js		j		k		m		n		p		r		尺寸區分 (mm)	
以上	以下	a13	c12	d6	e6	f5	f6	g5	g6	h5	h6	h7	h8	h9	h10	js5	js6	j5	j6	k5	k6	m5	m6	n5	n6	p5	p6	r6	r7	以上	以下
3	6	−270 −450	−70 −190	−30 −38	−20 −28	−10 −15	−10 −18	−4 −9	−4 −12	0 −5	0 −8	0 −12	0 −18	0 −30	0 −48	±2.5	±4	+3 −2	+6 −2	+6 +1	+9 +1	+9 +4	+12 +4	+13 +8	+16 +8	+17 +12	+20 +12	+23 +15	+27 +15	3	6
6	10	−280 −500	−80 −230	−40 −49	−25 −34	−13 −19	−13 −22	−5 −11	−5 −14	0 −6	0 −9	0 −15	−0 −22	0 −36	0 −58	±3	±4.5	+4 −2	+7 −2	+7 +1	+10 +1	+12 +6	+15 +6	+16 +10	+19 +10	+21 +15	+24 +15	+28 +19	+34 +19	6	10
10	14	−290 −560	−95 −275	−50 −61	−32 −43	−16 −24	−16 −27	−6 −14	−6 −17	0 −8	0 −11	0 −18	0 −27	0 −43	0 −70	±4	±5.5	+5 −3	+8 −3	+9 +1	+12 +1	+15 +7	+18 +7	+20 +12	+23 +12	+26 +18	+29 +18	+34 +23	+41 +23	10	14
14	18																													14	18
18	24	−300 −630	−110 −320	−65 −78	−40 −53	−20 −29	−20 −33	−7 −16	−7 −20	0 −9	0 −13	0 −21	0 −33	0 −52	0 −84	±4.5	±6.5	+5 −4	+9 −4	+11 +2	+15 +2	+17 +8	+21 +8	+24 +15	+28 +15	+31 +22	+35 +22	+41 +28	+49 +28	18	24
24	30																													24	30
30	40	−310 −700	−120 −370	−80 −96	−50 −66	−25 −36	−25 −41	−9 −20	−9 −25	0 −11	0 −16	0 −25	0 −39	0 −62	0 −100	±5.5	±8	+6 −5	+11 −5	+13 +2	+18 +2	+20 +9	+25 +9	+28 +17	+33 +17	+37 +26	+42 +26	+50 +34	+59 +34	30	40
40	50	−320 −710	−130 −380																											40	50
50	65	−340 −800	−140 −440	−100 −119	−60 −79	−30 −43	−30 −49	−10 −23	−10 −29	0 −13	0 −19	0 −30	0 −46	0 −74	0 −120	±6.5	±9.5	+6 −7	+12 −7	+15 +2	+21 +2	+24 +11	+30 +11	+33 +20	+39 +20	+45 +32	+51 +32	+60 +41	+71 +41	50	65
65	80	−360 −820	−150 −450																									+62 +43	+73 +43	65	80
80	100	−380 −920	−170 −520	−120 −142	−72 −94	−36 −51	−36 −58	−12 −27	−12 −34	0 −15	0 −22	0 −35	0 −54	0 −87	0 −140	±7.5	±11	+6 −9	+13 −9	+18 +3	+25 +3	+28 +13	+35 +13	+38 +23	+45 +23	+52 +37	+59 +37	+73 +51	+86 +51	80	100
100	120	−410 −950	−180 −530																									+76 +54	+89 +54	100	120
120	140	−460 −1090	−200 −600	−145 −170	−85 −110	−43 −61	−43 −68	−14 −32	−14 −39	0 −18	0 −25	0 −40	0 −63	0 −100	0 −160	±9	±12.5	+7 −11	+14 −11	+21 +3	+28 +3	+33 +15	+40 +15	+45 +27	+52 +27	+61 +43	+68 +43	+88 +63	+103 +63	120	140
140	160	−520 −1150	−210 −610																									+90 +65	+105 +65	140	160
160	180	−580 −1210	−230 −630																									+93 +68	+108 +68	160	180
180	200	−660 −1380	−240 −700	−170 −199	−100 −129	−50 −70	−50 −79	−15 −35	−15 −44	0 −20	0 −29	0 −46	0 −72	0 −115	0 −185	±10	±14.5	+7 −13	+16 −13	+24 +4	+33 +4	+37 +17	+46 +17	+51 +31	+60 +31	+70 +50	+70 +50	+106 +77	+123 +77	180	200
200	225	−740 −1460	−260 −720																									+109 +80	+126 +80	200	225
225	250	−820 −1540	−280 −740																									+113 +84	+130 +84	225	250
250	280	−920 −1730	−300 −820	−190 −222	−110 −142	−56 −79	−56 −88	−17 −40	−17 −49	0 −23	0 −32	0 −52	0 −81	0 −130	0 −210	±11.5	±16	+7 −16	+16 −16	+27 +4	+36 +4	+43 +20	+52 +20	+57 +34	+66 +34	+79 +56	+88 +56	+126 +94	+146 +94	250	280
280	315	−1050 −1860	−330 −850																									+130 +98	+150 +98	280	315
315	355	−1200 −2090	−360 −930	−210 −246	−125 −161	−62 −87	−62 −98	−18 −43	−18 −54	0 −25	0 −36	0 −57	0 −89	0 −140	0 −230	±12.5	±18	+7 −18	+18 −18	+29 +4	+40 +4	+46 +21	+57 +21	+62 +37	+73 +37	+87 +62	+98 +62	+144 +108	+165 +108	315	355
355	400	−1350 −2240	−400 −970																									+150 +114	+171 +114	355	400
400	450	−1500 −2470	−440 −1070	−230 −270	−135 −175	−68 −95	−68 −108	−20 −47	−20 −60	0 −27	0 −40	0 −63	0 −97	0 −155	0 −250	±13.5	±20	+7 −20	+20 −20	+32 +5	+45 +5	+50 +23	+63 +23	+67 +40	+80 +40	+95 +68	+108 +68	+166 +126	+189 +126	400	450
450	500	−1650 −2620	−480 −1110																									+172 +132	+195 +132	450	500

孔的尺寸容許差

單位 μm=0.001mm

尺寸區分 (mm)		E		F			G		H						Js		J		K		M		N		P		R		尺寸區分 (mm)	
以上	以上	E10	E11	F6	F7	F8	G6	G7	H5	H6	H7	H8	H9	H10	Js6	Js7	J6	J7	K6	K7	M6	M7	N6	N7	P6	P7	R6	R7	以上	以下
3	6	+68 +20	+95 +20	+18 +10	+22 +10	+28 +10	+12 +4	+16 +4	+5 0	+8 0	+12 0	+18 0	+30 0	+48 0	±4	±6	+5 −3	+6 −6	+2 −6	+3 −9	−1 −9	0 −12	−5 −13	−4 −16	−9 −17	−8 −20	−12 −20	−11 −23	3	6
6	10	+83 +25	+115 +25	+22 +13	+28 +13	+35 +13	+14 +5	+20 +5	+6 0	+9 0	+15 0	+22 0	+36 0	+58 0	±4.5	±7.5	+5 −4	+8 −7	+2 −7	+5 −10	−3 −12	0 −15	−7 −16	−4 −19	−12 −21	−9 −24	−16 −25	−13 −28	6	10
10	14	+102 +32	+142 +32	+27 +16	+34 +16	+43 +16	+17 +6	+24 +6	+8 0	+11 0	+18 0	+27 0	+43 0	+70 0	±5.5	±9	+6 −5	+10 −8	+2 −9	+6 −12	−4 −15	0 −18	−9 −20	−5 −23	−15 −26	−11 −29	−20 −31	−16 −34	10	14
14	18																												14	18
18	24	+124 +40	+170 +40	+33 +20	+41 +20	+53 +20	+20 +7	+28 +7	+9 0	+13 0	+21 0	+33 0	+52 0	+84 0	±6.5	±10.5	+8 −5	+12 −9	+2 −11	+6 −15	−4 −17	0 −21	−11 −24	−7 −28	−18 −31	−14 −35	−24 −37	−20 −41	18	24
24	30																												24	30
30	40	+150 +50	+210 +50	+41 +25	+50 +25	+64 +25	+25 +9	+34 +9	+11 0	+16 0	+25 0	+39 0	+62 0	+100 0	±8	±12.5	+10 −6	+14 −11	+3 −13	+7 −18	−4 −20	0 −25	−12 −28	−8 −33	−21 −37	−17 −42	−29 −45	−25 −50	30	40
40	50																												40	50
50	65	+180 +60	+250 +60	+49 +30	+60 +30	+76 +30	+29 +10	+40 +10	+13 0	+19 0	+30 0	+46 0	+74 0	+120 0	±9.5	±15	+13 −6	+18 −12	+4 −15	+9 −21	−5 −24	0 −30	−14 −33	−9 −39	−26 −45	−21 −51	−35 −54	−30 −60	50	65
65	80																										−37 −56	−32 −62	65	80
80	100	+212 +72	+292 +72	+58 +36	+71 +36	+90 +36	+34 +12	+47 +12	+15 0	+22 0	+35 0	+54 0	+87 0	+140 0	±11	±17.5	+16 −6	+22 −13	+4 −18	+10 −25	−6 −28	0 −35	−16 −38	−10 −45	−30 −52	−24 −59	−44 −66	−38 −73	80	100
100	120																										−47 −69	−41 −76	100	120
120	140	+245 +85	+335 +85	+68 +43	+83 +43	+106 +43	+39 +14	+54 +14	+18 0	+25 0	+40 0	+63 0	+100 0	+160 0	±12.5	±20	+18 −7	+26 −14	+4 −21	+12 −28	−8 −33	0 −40	−20 −45	−12 −52	−36 −61	−28 −68	−56 −81	−48 −88	120	140
140	160																										−58 −83	−50 −90	140	160
160	180																										−61 −86	−53 −93	160	180
180	200	+285 +100	+390 +100	+79 +50	+96 +50	+122 +50	+44 +15	+61 +15	+20 0	+29 0	+46 0	+72 0	+115 0	+185 0	±14.5	±23	+22 −7	+30 −16	+5 −24	+13 −33	−8 −37	0 −46	−22 −51	−14 −60	−41 −70	−33 −79	−68 −97	−60 −106	180	200
200	225																										−71 −100	−63 −109	200	225
225	250																										−75 −104	−67 −113	225	250
250	280	+320 +110	+430 +110	+88 +56	+108 +56	+137 +56	+49 +17	+69 +17	+23 0	+32 0	+52 0	+81 0	+130 0	+210 0	±16	±26	+25 −7	+36 −16	+5 −27	+16 −36	−9 −41	0 −52	−25 −57	−14 −66	−47 −79	−36 −88	−85 −117	−74 −126	250	280
280	315																										−89 −121	−78 −130	280	315
315	355	+355 +125	+485 +125	+98 +62	+119 +62	+151 +62	+54 +18	+75 +18	+25 0	+36 0	+57 0	+89 0	+140 0	+230 0	±18	±28.5	+29 −7	+39 −18	+7 −29	+17 −40	−10 −46	0 −57	−26 −62	−16 −73	−51 −87	−41 −98	−97 −133	−87 −144	315	355
355	400																										−103 −139	−93 −150	355	400
400	450	+385 +135	+535 +135	+108 +68	+131 +68	+165 +68	+60 +20	+83 +20	+27 0	+40 0	+63 0	+97 0	+155 0	+250 0	±20	±31.5	+33 −7	+43 −20	+8 −32	+18 −45	−10 −50	0 −63	−27 −67	−17 −80	−55 −95	−45 −108	−113 −153	−103 −166	400	450
450	500																										−119 −159	−109 −172	450	500

硬 度 換 算 表

洛氏硬度 C標度硬度 H_RC(負荷150kg)	威氏硬度 Vickers H_V	布氏硬度H_B		洛氏硬度		蕭氏硬度 Shore H_S
		標　準　球	碳化鎢球 Brinell	H_RA A標度 負荷60kg barle壓子	H_RB B標度 負荷60kg 直徑1/16吋球	
68	940	–	–	85.6	–	97
67	900	–	–	85.0	–	95
66	865	–	–	84.5	–	92
65	832	–	739	83.9	–	91
64	800	–	722	83.4	–	88
63	772	–	705	82.8	–	87
62	746	–	688	82.3	–	85
61	720	–	670	81.8	–	83
60	697	–	654	81.2	–	81
59	674	–	634	80.7	–	80
58	653	–	615	80.1	–	78
57	633	–	595	79.6	–	76
56	613	–	577	79.0	–	75
55	595	–	560	78.5	–	74
54	577	–	543	78.0	–	72
53	560	–	525	77.4	–	71
52	544	500	512	76.8	–	69
51	528	487	496	76.3	–	68
50	513	475	481	75.9	–	67
49	498	464	469	75.2	–	66
48	484	451	455	74.7	–	64
47	471	442	443	74.1	–	63
46	458	432	432	73.6	–	62
45	446	421	421	73.1	–	60
44	434	409	409	72.5	–	58
43	423	400	400	72.0	–	57
42	412	390	390	71.5	–	56
41	402	381	381	70.9	–	55
40	392	371	371	70.4	–	54
39	382	362	362	69.9	–	52
38	372	353	353	69.4	–	51
37	363	344	344	68.9	–	50
36	354	336	336	68.4	(109.0)	49
35	345	327	327	67.9	(108.5)	48
34	336	319	319	67.4	(108.0)	47
33	327	311	311	66.8	(107.5)	46
32	318	301	301	66.3	(107.0)	44
31	310	294	294	65.8	(106.0)	43
30	302	286	286	65.3	(105.5)	42
29	294	279	279	64.7	(104.5)	41
28	286	271	271	64.3	(104.0)	41
27	279	264	264	63.8	(103.0)	40
26	272	258	258	63.3	(102.5)	38
25	266	253	253	62.8	(101.5)	38
24	260	247	247	62.4	(101.0)	37
23	254	243	243	62.0	100.0	36
22	248	237	237	61.5	99.0	35
21	243	231	231	61.0	98.5	35
20	238	226	226	60.5	97.8	34
(18)	230	219	219	–	96.7	33
(16)	222	212	212	–	95.5	32
(14)	213	203	203	–	93.9	31
(12)	204	194	194	–	92.3	29
(10)	196	187	187	–	90.7	28
(8)	188	179	179	–	89.5	27
(6)	180	171	171	–	87.1	26
(4)	173	165	165	–	85.5	25
(2)	166	158	158	–	83.5	24
(0)	160	152	152	–	81.7	24